Brugs- og monteringsanvisning

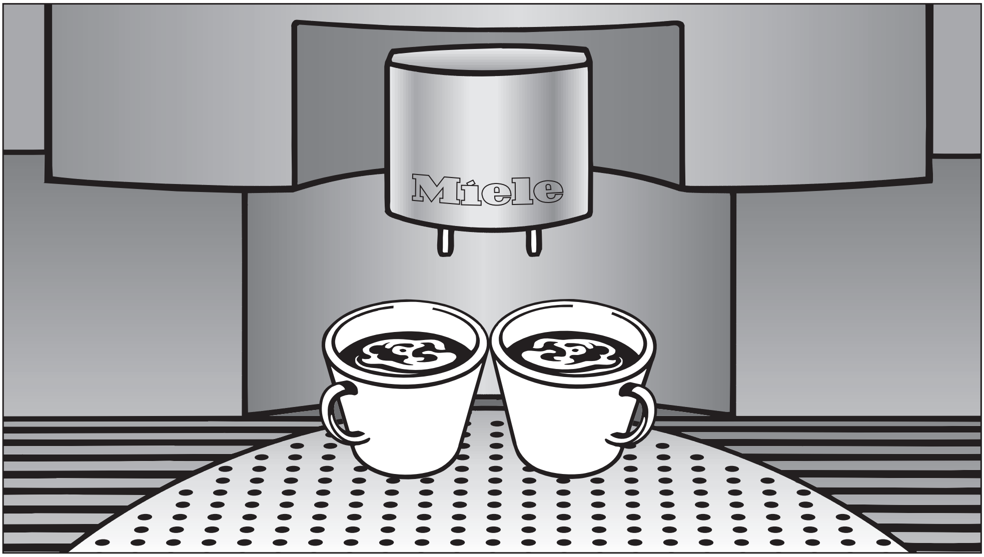

Indbygnings-kaffemaskine CVA 4060

Læs venligst brugsanvisningen inden opstilling, installation og ibrugtagning for at undgå skader på personer og produkt.

DK

M.-Nr. 06 696 600

Indholdsfortegnelse

Miljøbeskyttelse 5

Beskrivelse af kaffemaskinen 6

Råd om sikkerhed og advarsler 8

Funktionsbeskrivelse 11

Betjening af kaffemaskinen 12
Betjeningsknapper 12
Display 13
Inden kaffemaskinen tages i brug første gang 13
    Kaffemaskinen tændes 13
    Kaffemaskinen slukkes 14

Vand, bønner eller kaffe påfyldes 15
Vandbeholderen fyldes 15
Beholderen til bønner fyldes 16
Kaffe påfyldes 17

Drikke tilberedes 18
Kaffemaskinen tændes 18
Kopperne forvarmes 19
Højden på kaffeafløbet indstilles 19
Espresso, kaffe af frisk malede bønner 20
    Brygningen afbrydes 20
    To drikke tilberedes samtidigt 21
Espresso, kaffe med malet kaffe 22
Cappuccino og mælkeskum 23
    Den første brygning eller brygning efter afkalkning 23
    Cappuccino 24
    Mælkeskum 25
    Efter tilberedning af mælkeskum og cappuccino 25

Malegraden indstilles 26

Indstillinger: Individuel programmering . . . 28
Valg af sprog . . . 29
Klokkeslæt . . . 30
Indstil klokkeslæt . . . 30
Display . . . 30
Timer indstilles . . . 31
Tændes kl. 31
Slukkes efter 33
Slukkes kl. 34
Malemængde . . . 35
Forbrygning . . . 36
Temperatur . . . 37
Automatisk skyl . . . 38
Dampsystem . . . 39
Lys (når kaffemaskinen er tændt) . . . 40
Lys (når kaffemaskinen er slukket) . . . 41
Aflæsning af antal bryggede kopper kaffe (Kaffe total) . . . 42
Lås . . . 42
Indstilling af vandets hårdhedsgrad . . . 44
Brugerprofil oprettes . . . 46
Oprettelse . . . 46
Sletning . . . 47
Skift . . . 48
Brugerprofil vælges . . . 48
Display . . . 49
Servicevarmer . . . 50
Standardindstillinger . . . 51

Portionsstørrelser indstilles . . . 52

Indholdsfortegnelse

Rengøring og vedligeholdelse . . . 53
Skylning . . . 53
Vandbeholder . . . 54
Affaldsbeholder . . . 54
Afdrypningsbakke . . . 55
Afdrypningsgitter med afdrypningsplade . . . 56
Bønnebeholder . . . 56
Kaffeafløbsforbindelse . . . 57
Kaffemaskinens indvendige flader . . . 57
Bryggeenhed . . . 58
Rengøring: Bryggeenheden affedtes . . . 60
Cappuccinatore . . . 62
Grundig rengøring i opvaskemaskine . . . 62
Kaffemaskinens front . . . 65
Kaffemaskiner med stålfront . . . 65
Kaffemaskiner med aluminiumsfront. . . . 66

Afkalkning af kaffemaskinen . . . 67

Småfejl udbedres . . . 70

Service / reklamationsfrist . . . 78

Eltilslutning . . . 82

Indbygningsanvisning . . . 83
Dørhængsler indstilles . . . 87

Bortskaffelse af emballagen

Emballagen beskytter kaffemaskinen mod transportskader. Emballagematerialerne er valgt ud fra miljø- og affaldsmæssige hensyn og kan således genbruges.

Genbrug af emballagematerialerne sparer råstoffer og mindsker affaldsproblemerne. Emballagen bør derfor afleveres på nærmeste genbrugsstation/opsamlingssted.

Bortskaffelse af en gammel kaffemaskine

Gamle elektriske og elektroniske maskiner indeholder stadig værdifulde materialer. De indeholder imidlertid også skadelige stoffer, som er nødvendige for deres funktion og sikkerhed. Hvis disse bortskaffes sammen med husholdningsaffaldet eller behandles forkert, kan det skade den menneskelige sundhed og miljøet. Bortskaf derfor ikke den gamle kaffemaskine med husholdningsaffaldet.

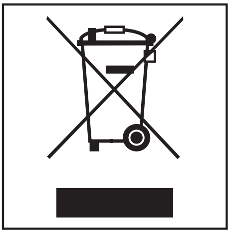

Aflever i stedet for den gamle kaffemaskine på nærmeste opsamlingssted eller den lokale genbrugsstation, så delene kan blive genanvendt.

Sørg endvidere for, at den gamle kaffemaskine opbevares utilgængeligt for børn, indtil den afleveres på genbrugsstationen. Se også afsnittet Råd om sikkerhed og advarsler.

Beskrivelse af kaffemaskinen

Udvendig

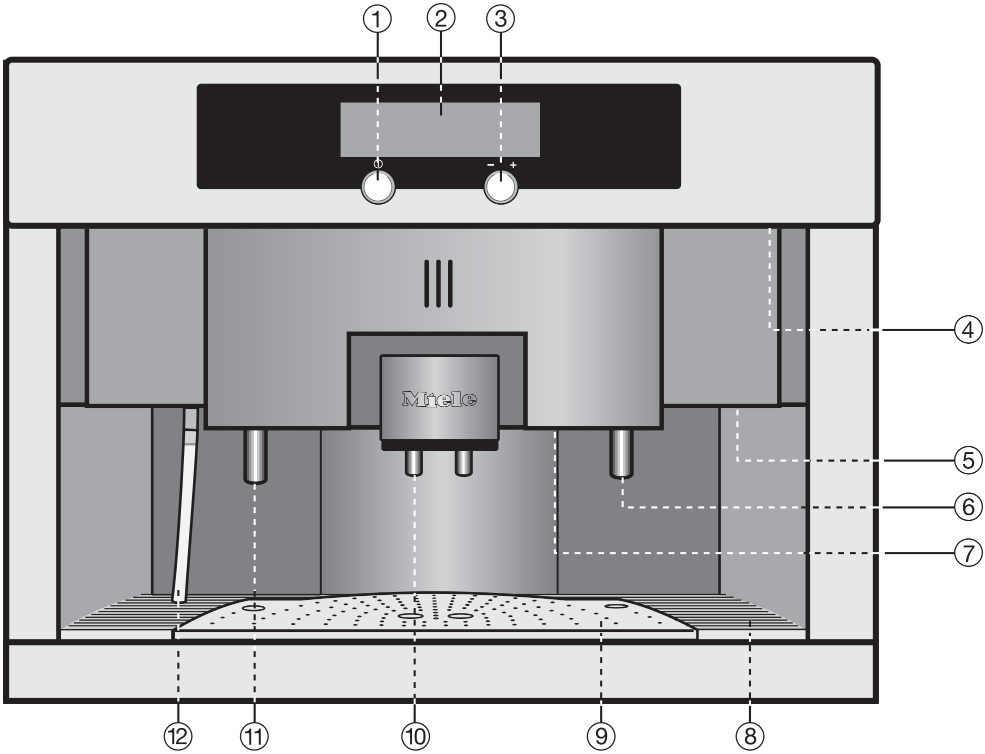

① Tænd/Sluk-knap

② Display

③ Betjeningsknap (med dreje- og trykfunktion)

④ Lys foroven

⑤ Dørgreb

⑥ Varmtvandsdyse

⑦ Lys forneden

⑧ Afdrypningsgitter af plast

⑨ Afdrypningsplade

⑩ Kaffeafløb, indstilleligt i højden

⑪ Afløbsdyse cappuccinatore, kan tages ud for grundig rengøring

⑫ Indsugningsslange cappuccinatore, kan tages ud sammen med afløbsdysen

Indvendig

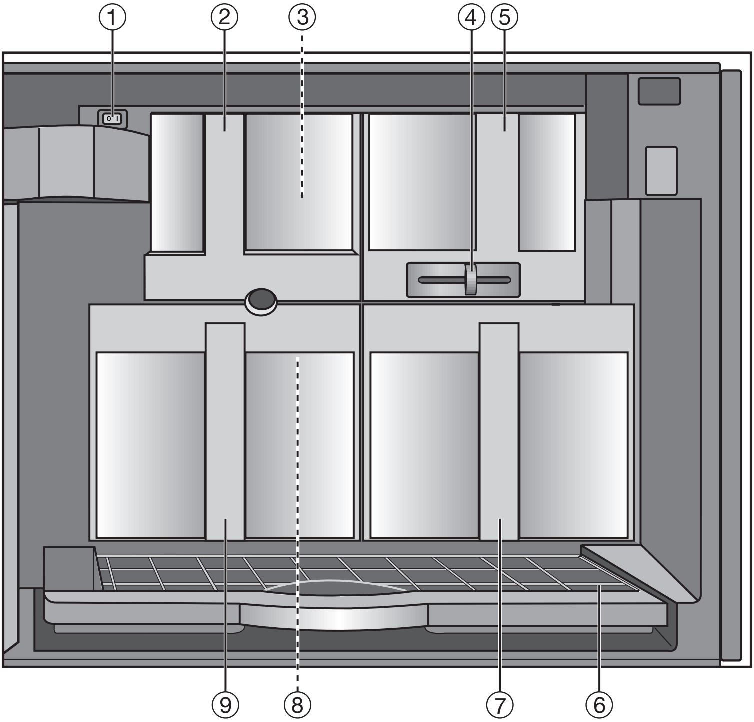

① Hovedafbryder

② Afdækning kaffeskakt

③ Kaffeskakt til malet kaffe

④ Indstillingsknap til malegrad

⑤ Bønnebeholder

⑥ Afdrypningsbakke med gitter for nemmere transport

⑦ Vandbeholder

⑧ Bryggeenhed

⑨ Affaldsbeholder

Denne kaffemaskine overholder de foreskrevne sikkerhedsbestemmelser. Uhensigtsmæssig brug kan dog medføre skader på både bruger og kaffemaskine.

Læs venligst brugsanvisningen grundigt, før kaffemaskinen tages i brug. Den indeholder vigtige anvisninger om indbygning, sikkerhed, brug og vedligeholdelse. Herved beskyttes personer, og skader på kaffemaskinen undgås.

Gem venligst brugsanvisningen, og giv den videre til en eventuel senere ejer!

Retningslinier vedrørende brugen

- Kaffemaskinen er beregnet til brug i almindelig husholdning til tilberedning af espresso, cappuccino og kaffe.
Al anden anvendelse er på egen risiko og kan være forbundet med fare. Producenten kan ikke gøres ansvarlig for skader opstået på grund af forkert brug eller fejlagtig betjening.

Teknisk sikkerhed

- Før tilslutning er det vigtigt at kontrollere, om de tilslutningsdata (spænding og frekvens), der er angivet på typeskiltet, stemmer overens med de eksisterende forhold på stedet.
Disse data skal ubetinget stemme overens, så der ikke opstår skader på kaffemaskinen. I tvivlstilfælde bør man kontakte en elinstallatør.

- Den elektriske sikkerhed kan kun garanteres, når der er etableret forskriftsmæssig jordforbindelse. Det er meget vigtigt, at denne grundlæggende sikkerhedsforanstaltning kontrolleres, og at installationerne i tvivlstilfælde gennemgås af en fagmand.
Producenten kan ikke gøres ansvarlig for skader, der er opstået på grund af manglende eller afbrudt jordforbindelse (f.eks. elektrisk stød).

- Kaffemaskinen må kun anvendes i indbygget stand, så man ikke kan komme i berøring med de elektriske dele. Stikkontakten skal gøres spændingsløs under indbygning og demontering, f.eks. i tilfælde af reparation.

- Tilslutning må ikke foretages ved hjælp af en forlængerledning.
En forlængerledning giver ikke den nødvendige sikkerhed (f.eks. risiko for overophedning).

- På det andet tilslutningsstik på bagsiden af kaffemaskinen må der kun tilsluttes en Miele servicevarmer af typen EGW 4000-14 og -29! Ellers vil kaffemaskinen blive beskadiget!

- Kaffemaskinen egner sig ikke til brug i det fri, heller ikke indbygget i et skab på hjul.

- Indbygning og montering af kaffemaskinen på et ikke-stationært opstillingssted (f.eks. skibe) må kun udføres af fagfolk og kun under iagttagelse af sikkerhedsforskrifterne for brugen af denne kaffemaskine.

Installation, vedligeholdelse og reparation må kun udføres af fagfolk, da der ellers kan opstå betydelig fare for brugeren. Producenten kan ikke gøres ansvarlig i sådanne tilfælde.

Kaffemaskinen er kun afbrudt fra elnettet, når en af følgende betingelser er opfyldt:

– sikringen i installationen er slået fra,
– skruesikringerne i installationen er skruet helt ud,
– stikket er trukket ud.
  Træk ikke i ledningen, men tag fat i stikket.

Kabinettet må absolut ikke åbnes. Hvis de spændingsførende dele berøres, eller den elektriske og mekaniske konstruktion ændres, kan der være risiko for elektrisk stød. Derudover kan der forekomme funktionsfejl på kaffemaskinen.

Vælger man en kombinationsindbygning, er det meget vigtigt, at kaffemaskinen placeres på en hylde (undtagen i kombination med en indbygnings-servicevarmer).

Brug

Forsigtig! Fare for forbrænding! De udstrømmende væsker kan være meget varme!

Kig aldrig direkte eller med optiske instrumenter (f.eks. briller) ind i lyset. **Forsigtig!** Laser (laserstråling klasse 1M).

Personer, også børn, som på grund af deres fysiske, følelsesmæssige eller mentale evner, uerfarenhed eller manglende kendskab ikke er i stand til at betjene kaffemaskinen korrekt, må ikke anvende den uden opsyn eller instruktion fra en ansvarlig person. Børn skal holdes under opsyn for at sikre, at de ikke leger med kaffemaskinen. Vær opmærksom på, at børns hud reagerer voldsommere på høje temperaturer. Fare for forbrænding.
Husk på, at espresso og kaffe ikke er børnedrikke.

Før den første tilberedning af drikke er det meget vigtigt, at tilledningerne og cappuccinatoren gennemskylles, og at kaffemaskinen rengøres grundigt.

Påfyld kun koldt og frisk drikkevand i vandbeholderen. Varmt vand eller andre væsker kan beskadige kaffemaskinen. Vandet skal udskiftes hver dag for at undgå kimdannelse!

Der må aldrig fyldes andet end ristede espresso- eller kaffebønner i beholderen til bønner - heller ikke malede bønner, da det kan beskadige kværnen.

- I kaffeskakten til malet kaffe må der aldrig fyldes andet end malet kaffe eller rengøringstabs til bryggeenheden, da kaffemaskinen ellers kan blive beskadiget.

- Anvend aldrig mineralvand. Mineralvand tilkalker maskinen så meget, at den bliver beskadiget.

- Sukker ødelægger kaffemaskinen! Bønner, der er forbehandlet med karamel, sukker o.lign. og andre sukkerholdige drikke må derfor ikke kommes i kaffemaskinen.

- Sæt aldrig en kop med en blanding af brændende alkohol og kaffe ind under afløbsdyserne på kaffemaskinen. Kunststofdele på kaffemaskinen kan antændes og smelte!

- Det varme vand og dampen kan give forbrændinger. Brug derfor disse funktioner med omtanke. Hold aldrig kropsdele under den varme damp eller det varme vand. Brug aldrig kaffemaskinen til at rengøre andre genstande med.

- Kaffemaskinen må under ingen omstændigheder anvendes, hvis cappuccinatoren er afmonteret. Fare for forbrænding på grund af varm damp!

- Brug aldrig et damprengøringsapparat til rengøring af kaffemaskinen. Dampen kan trænge ind til de spændingsførende dele og udløse en kortslutning.

- Rengør kaffemaskinen dagligt for at forebygge kimdannelse. Bortset fra bryggeenheden og bønnebeholderen kan alle dele tåle maskinopvask.

- Kaffemaskinen skal afkalkes regelmæssigt (afhængigt af vandets kalkindhold) med det medfølgende afkalkningsmiddel. I områder med meget hårdt vand skal afkalkningen foretages hyppigere. Producenten kan ikke gøres ansvarlig for skader, der er opstået på grund af manglende afkalkning.

- Til afkalkningen må der kun anvendes de specielle Miele afkalkningstabs. Vær opmærksom på afkalkningsmidlets blandingsforhold. Ellers kan kaffemaskinen blive beskadiget.

- Afhængig af fedtindholdet i de anvendte kaffesorter kan bryggeenheden tilstoppe. Rengør derfor bryggeenheden efter hver 200 portioner med en rengøringstab (i displayet vises også en tilsvarende melding).

- Espresso-/kaffegrums betragtes som biologisk affald og kan anvendes til kompost. Skyl det aldrig ud i vasken. Det kan tilstoppe afløbet.

- Undgå at hænge i eller støtte op ad den åbne dør, da kaffemaskinen kan blive beskadiget herved.

Bortskaffelse af en gammel kaffemaskine

- Den kasserede kaffemaskine gøres ubrugelig ved at fjerne ledning og stik.
Hermed forhindres misbrug af kaffemaskinen.

> Producenten kan ikke gøres ansvarlig for skader, der er opstået, fordi ovenstående råd om sikkerhed og advarsler ikke er blevet fulgt.

I kaffemaskinen påfyldes **bønner** direkte, og disse males frisk efter behov. Herved kan aromaen komme til sin ret.

Efter maleprocessen kan kaffen fugtes med lidt varmt vand (**forbrygning**) for at øge kaffens aroma. Herefter trykkes det varme **vand med højt tryk** gennem kaffen.

Hvis kaffemaskinen anvendes af flere personer, der foretrækker forskellig smag og har forskellige kaffevaner, kan der foretages **personlige indstillinger for op til 10 brugere (Brugerprofil)**.

Ligeledes kan der også fyldes **kaffe** til én portion i kaffemaskinen, hvis en person foretrækker tilberedning med f.eks. koffeinfri kaffe.

For at undgå vand i tilledningerne, trykkes det resterende vand ud af tilledningerne, hvilket medfører et mindre **efterløb**. Først herefter er drikken færdig.

Kaffegrumset tømmes automatisk i en affaldsbeholder, hvorved man slipper for selv at fjerne kaffegrumset efter brygningen.

Portionsstørrelsen kan programmeres, så kaffemaskinen kun leverer den ønskede mængde. Hvis der skulle ønskes en mindre mængde end den **programmerede portionsstørrelse**, kan brygningen til enhver tid afbrydes ved at trykke på den højre drejeknap.

Hvis man ønsker **to portioner** kaffe eller espresso samtidigt, skal den højre drejeknap trykkes ind to gange kort efter hinanden. Kaffemaskinen fylder kopperne i to omgange med få sekunders mellemrum.

Malemængden kan afhængig af kaffesort indstilles mellem ca. 6 og 14 gr. **Malemængden** kan indstilles forskelligt for alle typer drikke (espresso, kaffe, cappuccino).

Malegraden, dvs. hvor fint eller groft bønnerne skal males, kan indstilles direkte på kaffemaskinen.

Lyset i kaffemaskinen kan tilkobles uafhængigt af, om kaffemaskinen er i brug. Desuden kan det øverste og nederste lys dæmpes uafhængigt af hinanden.

Af sikkerhedsgrunde gøres bryggesystemet og maleenheden straks strømløs, når døren åbnes. Desuden kan kaffemaskinen **låses**, så børn ikke kan tage den i brug.

Sproget i displayet kan ændres og vandhårdheden indstilles m.m. ved hjælp af den brugervenlige **programmeringsfunktion**.

For at forbedre drikkenes smag og bibeholde den længere, har kaffemaskinen en ekstra funktion, så **tilledningerne skylles automatisk og forvarmes**, når kaffemaskinen er kold. Den samme funktion anvendes også til at skylle tilledningerne og rense afløbsdyserne for kafferester efter brug.

Det **varme vand** fra varmtvandsdysen er velegnet til **forvarmning af kopperne**.

For at maskinen er klar til brug uden at bruge unødvendig strøm, kobler den efter et stykke tid over på **Standby.**

Hvis man ønsker, at kaffemaskinen skal **tænde eller slukke på et bestemt tidspunkt**, kan dette programmeres, så kaffemaskinen tænder og slukker på samme tidspunkt hver dag.

Betjening af kaffemaskinen

Før kaffemaskinen tages i brug, bør man sætte sig ind i de relevante funktioner, så kaffemaskinen udnyttes optimalt.

Betjeningsknapper

Ved levering er begge betjeningsknapper forsænket. Kaffemaskinen kan kun betjenes, hvis betjeningsknapperne er trykket ud.

Når knapperne er trykket ud, er det kun nødvendigt at trykke let på knapperne for at betjene kaffemaskinen. Der trykkes kun på knapperne, til der mødes let modstand.

Begge betjeningsknapper kan trykkes ind, men det er kun den højre, der kan drejes.

Venstre betjeningsknap

Betjeningsknappen kan kun trykkes ind for at

– tænde og slukke for kaffemaskinen.

Når kaffemaskinen tændes, vises hovedmenuen i displayet efter en opvarmningstid. Når den slukkes, vises klokkeslættet.

Højre betjeningsknap

Denne drejeknap kan trykkes ind og drejes.

Når den drejes,

– vælges et ønsket programpunkt eller en ønsket indstilling.

Når den trykkes ind,

– startes og afbrydes tilberedningen af en drik,
– vælges et programpunkt for at foretage yderligere indstillinger,
– gemmes en indstilling, så kaffemaskinen husker den valgte indstilling, når der slukkes for den.

Display

Det valgte menupunkt i displayet er fremhævet.

Hvis der kan vælges yderligere funktioner under et menupunkt, vises der prikker efter menupunktet (f.eks. Indstillinger ...).

Bag det aktuelle valg står et hak ✓.

Trekanten øverst til højre ▲ eller nederst til højre ▼ viser, at yderligere menupunkter kan hentes frem, hvis der drejes på den højre betjeningsknap.

Hvis man vælger **tilbage** og bekræfter, kommer man tilbage til foregående display-visning.

Inden kaffemaskinen tages i brug første gang

Kaffemaskinen skal opstilles og tilsluttes korrekt (se afsnittene Eltilslutning og Indbygningsanvisning) og rengøres, inden den tages i brug første gang (se Rengøring og vedligeholdelse).

Fjern eventuel beskyttelsesfolie fra kaffemaskinens front.

Kaffemaskinen tændes

- Tryk på venstre betjeningsknap for at tænde kaffemaskinen.

De første gange kaffemaskinen tændes, vises en Velkomsthilsen og herefter klokkeslættet i displayet. Velkomsthilsnen vises, når kaffemaskinen tændes, indtil der er tilberedt 5 drikke (inkl. damp).

Betjening af kaffemaskinen

Ved den **allerførste** ibrugtagning vises efter velkomstbilledet ikke klokkeslættet, men derimod en opfordring til at vælge sprog.

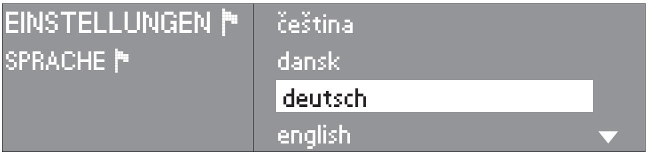

- Drej højre betjeningsknap, indtil det ønskede sprog er fremhævet.

- Tryk på den højre betjeningsknap.

Efter det valgte sprog vises et hak ✓ som tegn på, at det ønskede sprog nu er indstillet.

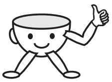

Se herefter i brugsanvisningen for at indstille kaffemaskinen individuelt og lære den rigtigt at kende. Brug den nødvendige tid, da glæden ved kaffemaskinen vil blive større, når man er fortrolig med alle dens funktioner.

Før den første drik tilberedes, brygges **to kaffe** for at fjerne alle kafferester i bryggesystemet efter produktionskontrollen. **Hæld disse to kopper kaffe ud**.

Kaffemaskinen slukkes

Hvis man ønsker at slukke kaffemaskinen,

- trykkes kort på den venstre betjeningsknap.

I displayet vises klokkeslættet, og efter et stykke tid slukker displayet (afhængig af indstillingen, se afsnittet Indstillinger: Individuel programmering).

Hvis Automatisk skyl er tilkoblet, begynder kaffemaskinen at skylle, hvis der har været brygget kaffe.

Kaffemaskinen rengøres grundigt, før vandbeholderen og beholderen til bønner fyldes (se afsnittet Rengøring og vedligeholdelse).

Vandbeholderen fyldes

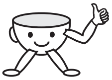

Til en god espresso eller kaffe er ikke kun bønnesorten, men også en god vandkvalitet afgørende. Tøm derfor vandbeholderen dagligt, og fyld frisk vand på. Kaffemaskinen minder i øvrigt om dette, når den tændes, med meldingen **Påfyld vand**.

Varmt vand eller andre væsker kan beskadige kaffemaskinen. Fyld kun koldt, rent drikkevand i vandbeholderen. **Anvend aldrig mineralvand**. Mineralvand tilkalker maskinen så meget, at den bliver beskadiget.

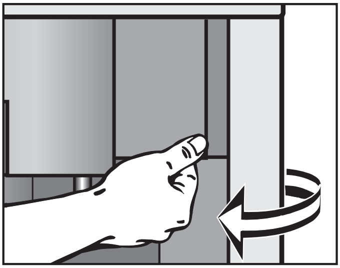

■ Døren åbnes.

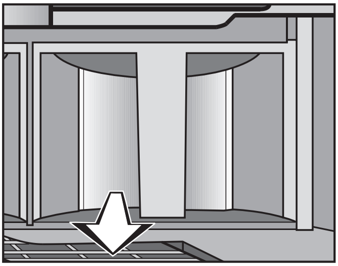

■ Træk vandbeholderen ud fremad.

Vand, bønner eller kaffe påfyldes

- Fjern låget, og påfyld koldt, rent drikkevand i vandbeholderen til markeringen Max.

  En ventil foran på vandbeholderen sørger for, at der ikke kan løbe vand ud.

- Luk låget, og skub vandbeholderen helt ind i kaffemaskinen, til den går i hak.

Vandbeholderen skal være skubbet helt ind og stå rigtigt i kaffemaskinen, så ventilen ikke bliver utæt. Hvis man ikke har hørt den gå i hak, eller vandbeholderen står skævt, kontrolleres det, om frastillingspladen er snavset. Den rengøres i givet fald.

Beholderen til bønner fyldes

Fyld kun ristede espresso- eller kaffebønner i beholderen til bønner. Alt andet - også malede kaffebønner - beskadiger maleenheden.
Bønner, der er forbehandlet med karamel, sukker o.lign. samt andre sukkerholdige drikke må derfor ikke kommes i kaffemaskinen, da sukkeret beskadiger den.

- Træk bønnebeholderen ud.

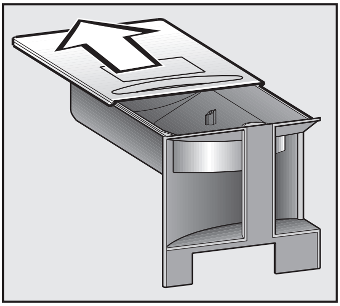

- Skub låget bagud, og fyld bønnebeholderen med ristede kaffebønner.
- Skub igen låget helt fremad, skub bønnebeholderen helt ind i kaffemaskinen, og luk døren til kaffemaskinen.

Kaffe påfyldes

Hvis man ønsker at drikke en kop kaffe tilberedt med malet kaffe, kan man påfylde kaffe i maskinens ekstra kaffeskakt. Fremgangsmåde:

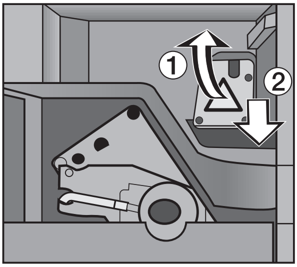

- Træk afdækningen til kaffeskakten helt ud af maskinen, og klap låget til kaffeskakten opad (1)
- Fyld 1 strøget skefuld kaffe i kaffeskakten (2) med den medfølgende ske, og luk kaffeskakten.
- Skub afdækningen ind i maskinen, og luk døren.

I displayet vises

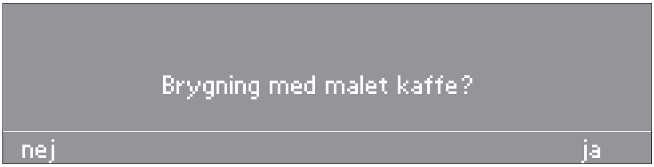

- Drej den højre betjeningsknap, så "ja" er fremhævet, og tryk på betjeningsknappen.
- Displayet skifter til hovedmenuen, og der kan vælges en drik (se afsnittet Drikke tilberedes).

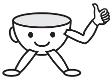

Hvis der **ikke er påfyldt kaffe**, skal man **ubetinget vælge "nej"**, da maskinen ellers går ud fra, at der er kaffe i maskinen, hvorfor der ved næste brygning kun kommer vand ud af maskinen!

Det er meget vigtigt at skylle tilledningerne hver dag, inden den første drik tilberedes. Dette sker automatisk, hvis programpunktet Automatisk Skyl er indstillet på "aktiveres", og kaffemaskinen er kold. Efter opvarmningen løber der varmt vand ud af begge afløbsdyser ned i afdrypningsbakken.
Hvis programpunktet Automatisk Skyl er indstillet på "deaktiveret", anvendes programpunktet Vedligeholdelse. for at skylle tilledningerne (se afsnittet Rengøring og vedligeholdelse)

Kaffemaskinen tændes

Kaffemaskinen tændes ved at

- trykke på den venstre betjeningsknap.

I displayet vises et kort øjeblik:

Påfyld vand

Afkalkning | Indstillinger

Denne melding er en påmindelse om at påfylde frisk vand i vandbeholderen.

Herefter vises meldingen:

Opvarmningsfase - Hold døren lukket

Afkalkning | Indstillinger

Hvis programpunktet Automatisk Skyl er indstillet på "aktiveres" (standardindstilling), skylles kaffemaskinen efter opvarmningen, og hovedmenuen vises:

ESPRESSO	MÆLKESKUM
KAFFE	VEDLIGEHOLD. ...
CAPPUCCINO	STANDARD ...
VARMT VAND	INDSTILLINGER ...

Kopperne forvarmes

Espresso og alle andre drikke bør altid fyldes i varme kopper, da smagen herved kommer bedre til sin ret og holder længere. Espressoens aroma tåler ikke et kuldechok.
Jo mindre kaffe- eller espressomængde og jo tykkere kop, desto vigtigere er det at forvarme koppen.

- Stil koppen, der skal forvarmes, under varmtvandsdysen.
- Drej den højre betjeningsknap hen på menupunktet Varmt vand, og tryk på betjeningsknappen.
- Lad lidt varmt vand løbe ned i koppen, og tryk igen på betjeningsknappen for at afbryde vandet.
- Lad koppen forvarme et øjeblik, inden vandet igen hældes ud af koppen.

Højden på kaffeafløbet indstilles

Man kan indstille kaffeafløbet efter koppernes højde, så espressoen eller kaffen har den kortest mulige vej ned i koppen, så den ikke afkøler så hurtigt. Desuden bibeholdes cremaen bedre ved kortere afstand.

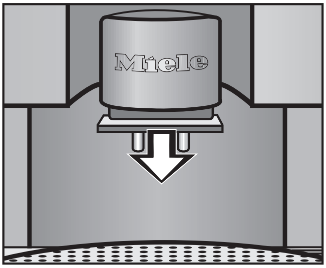

- Træk kaffeafløbet langsomt nedad.

Espresso, kaffe af frisk malede bønner

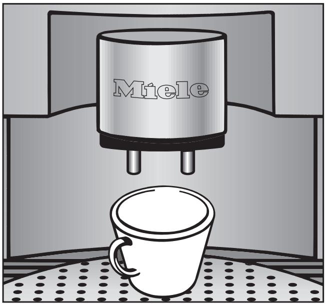

- Stil en kop under kaffeafløbet.

> Drikkene løber altid gennem **begge** afløbsdyser samtidigt!

- Drej den højre betjeningsknap hen på espresso eller kaffe, og tryk på betjeningsknappen.

Kaffemaskinen maler nu kaffebønnerne, forbrygger kaffen (hvis programpunktet Forbrygning er indstillet på "aktiveres"), og den ønskede drik løber ud af kaffeafløbet.

> Døren må ikke åbnes under bryggeprocessen. Kaffemaskinen bliver beskadiget!
>
> **Hæld de første to kopper kaffe ud**, så alle kafferester fra produktionskontrollen fjernes fra bryggesystemet.

Brygningen afbrydes

- Tryk under brygningen på den højre betjeningsknap.

Brygningen afbrydes straks.

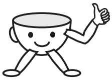

Det er muligt selv at bestemme den portionsstørrelse, der skal ligge bag betegnelserne espresso, kaffe og cappuccino (se afsnittet Portionsstørrelse indstilles). Afhængig af smag og land vil indstillingen af disse portionsstørrelser være meget forskellig.

To drikke tilberedes samtidigt

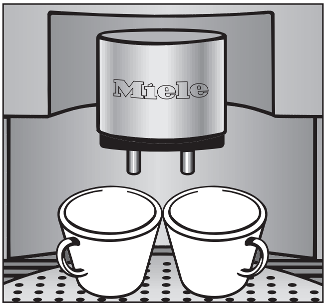

- Stil en kop under hver af afløbsdyserne.
- Tryk med kort mellemrum to gange efter hinanden på den højre betjeningsknap, så der står 2 espressoer eller 2 kaffe i displayet.

Kaffemaskinen brygger med et par sekunders pause to portioner espresso eller kaffe.

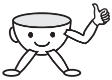

Lad kopperne stå under afløbsdyserne, indtil hovedmenuen vises i displayet. Først herefter er brygningen færdig.

Espresso, kaffe med malet kaffe

Når der er fyldt malet kaffe i kaffeskakten i maskinen (se afsnittet Vand, bønner eller kaffe påfyldes - Kaffe påfyldes) vises i displayet:

- Drej den højre betjeningsknap, så "ja" er fremhævet, og tryk på betjeningsknappen.

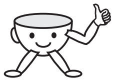

Hvis der **ikke er påfyldt kaffe**, skal man **ubetinget vælge "nej"**, da maskinen ellers går ud fra, at der er kaffe i maskinen, hvorfor der ved næste brygning kun kommer vand ud af maskinen!

- Stil en kop under kaffeafløbet.

Drikkene løber altid gennem **begge** afløbsdyser samtidigt!

- Drej den højre betjeningsknap hen på espresso eller kaffe, og tryk på betjeningsknappen.

Kaffemaskinen brygger espressoen eller kaffen, og den ønskede drik løber ud af afløbsdyserne.

Døren må ikke åbnes under bryggeprocessen. Kaffemaskinen bliver beskadiget!

Kaffemaskinen indstiller sig **automatisk** på **Drift med bønner** efter brygningen.

Brygningen stoppes

- Tryk under brygningen på den højre betjeningsknap.

Brygningen stoppes straks.

To drikke tilberedes samtidigt

Ved brygning med malet kaffe, er det altid kun muligt at brygge **én** portion. Kaffemaskinen bruger altid hele den påfyldte kaffeportion i kaffeskakten til brygning af **én** drik!

Cappuccino og mælkeskum

Den første brygning eller brygning efter afkalkning

Kaffemaskinens tilledninger blev pumpet helt tomme, inden den forlod fabrikken. Det samme sker ved afkalkningsprocessen. Derfor skal der inden den første brygning af en cappuccino eller tilberedning af mælkeskum først pumpes vand i tilledningerne.

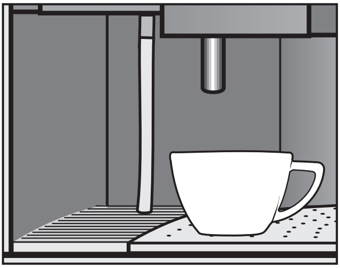

- Stil en tom kop under cappuccinatore-afløbsdysen.

ESPRESSO	MÆLKESKUM
KAFFE	VEDLIGEHOLD. ...
CAPPUCCINO	STANDARD ...
VARMT VAND	INDSTILLINGER ...

- Drej den højre betjeningsknap hen på Mælkeskum, og tryk på betjeningsknappen.

Cappuccinatoren suger nu vand og begynder at fylde ledningerne med vand. Der løber en smule vand ud af cappuccinatore-afløbsdysen!

■ Start Mælkeskum igen, så snart kaffemaskinen er stoppet.

Der kommer efter nogen tid damp ud af cappuccinatore-afløbsdysen, og tilledningerne er fyldt med vand. Der kan nu tilberedes en cappuccino eller mælkeskum.

Cappuccino

Til brygning af en cappuccino skal der anvendes en stor keramik- eller porcelænskop og en lille kande mælk.

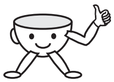

Det bedste mælkeskum fås med kold letmælk (1,5 % fedt)!

På grund af mælkeskummet kan der altid **kun brygges en portion cappuccino**!

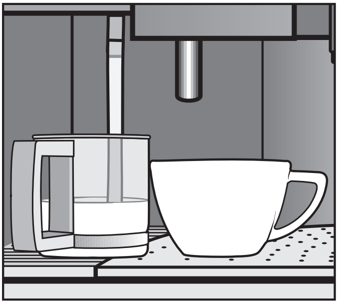

■ Stil kanden med mælk under indsugningsslangen og cappuccino-koppen under cappuccinatore-afløbet.

ESPRESSO	MÆLKESKUM
KAFFE	VEDLIGEHOLD. ...
CAPPUCCINO	STANDARD ...
VARMT VAND	INDSTILLINGER ...

■ Drej den højre betjeningsknap hen på Cappuccino, og tryk på betjeningsknappen.

En vis mængde mælk skummes i koppen, og bønnerne males næsten samtidigt.

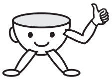

Tilberedningen af mælkeskum kan til enhver tid **afbrydes** ved at trykke på højre betjeningsknap!

- Når mælken er opskummet, stilles cappuccino-koppen under begge afløbsdyser, hvorefter der trykkes på højre betjeningsknap.

Cappuccinoen brygges færdig!

Mælkeskum

Hvis der er brug for yderligere mælkeskum, er det bedst at skumme den kolde letmælk (1,5% fedt) i en kold kande i rustfrit stål, som er smal foroven.
I en sådan kande holder mælkeskummet sig bedst!

- Stil den medfølgende glaskande med mælk under indsugningsslangen og en kande i rustfrit stål under cappuccinatorens afløbsdyse.

- Drej den højre betjeningsknap hen på Mælkeskum, og tryk på betjeningsknappen.

En vis mængde mælk skummes i kanden af rustfrit stål.

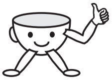

Tilberedningen af mælkeskum kan til enhver tid **afbrydes** ved at trykke på højre betjeningsknap!

Efter tilberedning af mælkeskum og cappuccino

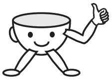

Rengør cappuccinatoren straks efter brug. Indtørrede mælkerester er svære at fjerne og tilstopper cappuccinatoren, hvilket kan forårsage, at der næsten ikke eller slet ikke kommer mælkeskum ud (se afsnittet Rengøring og vedligeholdelse)!

Malegraden indstilles

Til en god espresso eller kaffe med en fast og regelmæssig crema er ikke kun vandkvalitet, -tryk, -temperatur og bønnekvalitet af betydning, men også malegraden og malemængden.

Cremaen skal have en regelmæssig farve, som i bedste fald må have mørke striber (tigerstriber) trukket igennem.

Malemængden kan indstilles i hovedmenuen (se Indstillinger: Individuel programmering - Malemængde).

Indstil altid malegraden forsigtigt **et trin ad gangen**, og lad først bønnerne male, inden malegraden indstilles med et yderligere trin! Ellers beskadiges kaffemaskinen.

Det ses på forskellige måder, om malegraden skal indstilles:

- Hvis espressoen eller kaffen løber for hurtigt ned i koppen, er bønnerne malet for groft. Trykket kan ikke opbygges rigtigt. Derfor skal malegraden mindskes, bønnerne skal altså males finere.
- Hvis espressoen eller kaffen kun løber ned i koppen i dråber, males bønnerne for fint. Bitterstoffer udskilles fra kaffen. Malegraden skal øges, bønnerne skal altså males grovere.
- Hvis cremaen har en regelmæssig, men hvidgullig farve, kan bønnerne være malet for groft.
- Hvis cremaen skifter fra mørkebrun (næsten sort) på den ene side til hvid på den modsatte side, kan bønnerne være malet for fint.

Malegraden indstilles ved at

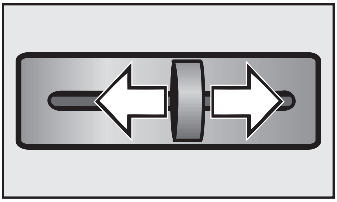

- skubbe malegradsknappen på kaffemaskinen maks. et trin til venstre (fin maling) eller til højre (grov maling).

Ved indstilling af malegraden mærkes indstillingstrinnene tydeligt.

Hvis knappen blokerer,

- lukkes kaffemaskinen, og en espresso brygges.

Herefter kan malegraden indstilles på ny.

Indstillinger: Individuel programmering

Kaffemaskinen kan på enkelt vis indstilles efter brugerens individuelle ønsker. Følgende indstillinger kan vælges:

Sprog: Tjekkisk, dansk, tysk, engelsk, spansk, fransk, italiensk, ungarsk, hollandsk, norsk, polsk, portugisisk, finsk, svensk, tyrkisk, græsk og russisk!

Klokkeslæt: 24 t. eller 12 t., indstil, visning (aktiveres, deaktiveret)

Timer:

- **Tændes kl.:** Kaffemaskinen slukker på et bestemt, indstillet klokkeslæt.
- **Slukkes efter:** Kaffemaskinen slukker efter en fastsat tid. Kan indstilles fra 15 minutter til 6 timer.
- **Slukkes kl.:** Kaffemaskinen slukker på et bestemt, indstillet klokkeslæt.

Malemængde: Malemængden kan indstilles forskelligt for espresso, kaffe og cappuccino.

Forbrygning: Lang, normal, uden

Temperatur: Temperaturen for espresso, kaffe, cappuccino og varmt vand kan indstilles henholdsvis fra min. til maks.

Automatisk skyl: aktiveres, deaktiveret

Dampsystem: aktiveres, deaktiveret

Lys: Automatisk, deaktiveret, dæmpes (foroven, forneden)

Kaffe total: Tælling af kaffeportioner til dato

Lås: Accepteres, accepteres ikke

Vandhårdhed: Blødt, middel, hårdt, meget hårdt

Brugerprofil: Standard, opret, slet, skift (aldrig, når maskinen tændes, efter brygning)

Display: Kontrast, lysstyrke

Servicevarmer: Automatisk, aktiveres, deaktiveret

Standardindstilling: Alle indstillinger, brugerprofiler, temperaturer, malemængder

Nærmere forklaringer til programpunkterne findes i de enkelte afsnit.

Valg af sprog

Før første ibrugtagning kan sproget programmeres, så alle tekster i displayet vises på det ønskede sprog.

- Drej den højre betjeningsknap hen på Indstillinger.
- Tryk på den højre betjeningsknap.

- Drej den højre betjeningsknap, indtil "Sprog" er fremhævet, og tryk på den højre betjeningsknap.
- Drej den højre drejeknap hen på det ønskede sprog, og tryk på højre drejeknap.

Efter sproget viset et hak ✓ som tegn på, at det ønskede sprog er valgt, og indstillingsmenuen vises igen.

I displayet vises al tekst på det valgte sprog.

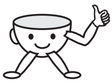

For at vende tilbage til hovedmenuen drejes betjeningsknappen hen på "tilbage", hvorefter betjeningsknappen trykkes ind.

Klokkeslæt

- Drej den højre betjeningsknap hen på Indstillinger.
- Tryk på den højre betjeningsknap.

- Drej højre betjeningsknap, indtil Klokkeslæt er fremhævet, og tryk på højre betjeningsknap.

24 t. eller 12 t.

Der kan vælges mellem visning i 24 t.- eller 12 t-rytme. Hakket ✓ viser, hvilken visning der er valgt p.t.

Indstil klokkeslæt

- Drej den højre betjeningsknap hen på "indstil", og tryk på betjeningsknappen.
- Indstil timerne ved at dreje betjeningsknappen, og tryk på betjeningsknappen.
- Indstil minutterne ved at dreje betjeningsknappen, og tryk på betjeningsknappen.

Display

Visning af klokkeslæt kan kobles til eller fra.

Hvis **visningen er tilkoblet**, vises **klokkeslættet altid i displayet**, når kaffemaskinen er slukket.

Hvis **visningen er frakoblet**, bliver **displayet mørkt** ca. 60 sekunder efter, at kaffemaskinen er slukket.

Hakket ✓ viser, om visningen er til- eller frakoblet.

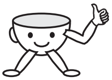

For at vende tilbage til hovedmenuen drejes betjeningsknappen hen på "tilbage", hvorefter betjeningsknappen trykkes ind.

Timer indstilles

- Drej den højre betjeningsknap hen på Indstillinger.
- Tryk på den højre betjeningsknap.

- Drej højre betjeningsknap, indtil Timer er fremhævet, og tryk på højre betjeningsknap.

Tændes kl. ...

Man kan indstille, hvornår kaffemaskinen automatisk skal tænde, f.eks. om morgenen til morgenmaden.

- Drej højre betjeningsknap, indtil "tændes kl." er fremhævet, og tryk på højre betjeningsknap.

Hakket ✓ bag "deaktiveret" viser, at kaffemaskinen ikke tænder på et bestemt tidspunkt.

For at kaffemaskinen tænder på et bestemt tidspunkt,

- drejes betjeningsknappen, så det øverste punkt er fremhævet, hvorefter betjeningsknappen trykkes ind.
- Indstil det klokkeslæt, hvor kaffemaskinen skal tænde, ved at dreje betjeningsknappen, og tryk på betjeningsknappen.

Hakket står nu bag det øverste punkt, og kaffemaskinen tænder dagligt på det ønskede tidspunkt (i stedet for "aktiveres" vises nu altid den ønskede tid).

Hvis Skyl er indstillet på "aktiveres", skylles kaffemaskinen altid automatisk kort igennem, når den tænder.

Hvis kaffemaskinen har været tændt 3 gange automatisk, og der ikke er blevet brygget nogen drikke eller varmt vand, tænder kaffemaskinen ikke længere automatisk. De programmerede tider er dog stadig gemt og aktiveres, næste gang kaffemaskinen tændes manuelt. Dette for at kaffemaskinen ikke tænder automatisk hver dag ved længere fravær (f.eks. ferie), hvis man har glemt at slette tilkoblingstiden.

Slukkes efter ...

For at kaffemaskinen ikke skal bruge unødigt meget strøm, slukker den automatisk. Automatisk afbrydelse kan indstilles i programpunktet Slukker kl. Der kan indkodes en tid fra 15 minutter til 6 timer. Hvis kaffemaskinen ikke anvendes længere efter tilberedning af en drik, slukker den automatisk efter den indkodede tid.

- Drej den højre betjeningsknap, indtil "slukkes efter" er fremhævet, og tryk på den højre betjeningsknap.

Visningen 1:00 viser, at kaffemaskinen slukkes efter 1 time. Denne indkodning ændres ved at

- trykke på betjeningsknappen, hvorefter en ny frakoblingstid kan indstilles ved at dreje betjeningsknappen.
- Tryk herefter igen på betjeningsknappen.

Kaffemaskinen slukker på det ønskede tidspunkt.

Hvis Skyl er indstillet på "aktiveres" og der er blevet tilberedt en drik, skylles kaffemaskinen altid automatisk igennem, inden den slukker.

Slukkes kl. ...

Hvis man anvender kaffemaskinen dagligt i et bestemt tidsrum, kan man indkode, på hvilket tidspunkt kaffemaskinen automatisk skal slukke.

- Drej højre betjeningsknap, indtil "slukkes kl. ..." er fremhævet, og tryk på højre betjeningsknap.

Hakket ✓ bag "deaktiveret" viser, at kaffemaskinen ikke slukker på et bestemt tidspunkt.

For at kaffemaskinen slukker på et bestemt klokkeslæt,

- drejes betjeningsknappen, så det øverste punkt er fremhævet, hvorefter betjeningsknappen trykkes ind.
- Indstil det klokkeslæt, hvor kaffemaskinen skal tænde, ved at dreje betjeningsknappen, og tryk på betjeningsknappen.

Hakket står nu bag det øverste punkt, og kaffemaskinen slukker på det ønskede tidspunkt (i stedet for "aktiveres" vises nu altid det ønskede tidspunkt).

Hvis Skyl er indstillet på "aktiveres" og der er blevet tilberedt en drik, skylles kaffemaskinen altid automatisk igennem, inden den slukker.

Malemængde

Ikke alene smagsstyrken, men også cremaen afhænger af malemængden.

Malemængde-værdierne ligger afhængig af kaffesort mellem ca. 6 og 14 gram pr. kop. Jo højere værdi, jo stærkere er den bryggede espresso, kaffe eller cappuccino i smagen.

Malemængden har også indflydelse på cremaen:

- Hvis cremaen har en regelmæssig, men hvidgullig farve, kan malemængden være for lille.
- Hvis cremaen er mørkebrun (næsten sort) på den ene side, skiftende til hvid på den modsatte side, kan malemængden være for stor.

Vælg den brugerprofil, for hvilken malemængden ønskes indstillet, og

- ■ drej den højre betjeningsknap hen på Indstillinger.
- ■ Tryk på den højre betjeningsknap.

- ■ Drej højre betjeningsknap, indtil Malemængde er fremhævet, og tryk på højre betjeningsknap.

Malemængden for espresso, kaffe og cappuccino kan indstilles forskelligt, afhængig af smag.

- ■ Drej betjeningsknappen, indtil den type drik, der skal foretages indstillinger for, er fremhævet.
- ■ Tryk herefter på betjeningsknappen.

- Drej betjeningsknappen mod højre eller venstre for at indstille malemængden højere eller lavere.
- Tryk herefter på betjeningsknappen for at gemme indstillingen for den valgte brugerprofil.

Forbrygning

På denne kaffemaskine er det muligt at indstille en normal lang, en særlig lang forbrygning eller at frakoble forbrygningen. **Ved levering** er kaffemaskinen indstillet på **Forbrygning deaktiveret (= uden)**

Hvis funktionen Forbrygning er aktiveret, fugtes kaffen efter maleprocessen med lidt varmt vand. Efter kort tid presses det resterende vand med højt tryk gennem den fugtede kaffe.

Hvis funktionen Forbrygning er deaktiveret, presses det varme vand straks gennem kaffen med højt tryk.

Vælg den brugerprofil, for hvilken Forbrygning ønskes indstillet, og

- drej den højre betjeningsknap hen på Indstillinger, og tryk på den højre betjeningsknap.

- Drej højre betjeningsknap, indtil Forbrygning er fremhævet, og tryk på højre betjeningsknap.

Hakket ✓ viser, om Forbrygning er indstillet eller ej.

- Drej betjeningsknappen, indtil det ønskede valg er fremhævet.
- Tryk herefter på betjeningsknappen for at gemme indstillingen for den valgte brugerprofil.

Temperatur

På grund af regionale forskelle ved kaffedrikning er det nødvendigt at kunne indstille kaffemaskinen på forskellige temperaturområder.
Der kan indstilles 5 forskellige temperaturområder for hver drik, tre for varmt vand. Maks. er den højeste temperatur, min. den laveste.

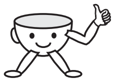

Ikke alle kaffesorter tåler høje temperaturer. Nogle sorter reagerer, så cremadannelsen reduceres.

Vælg den brugerprofil, for hvilken drikkenes temperatur ønskes indstillet, og

- drej den højre betjeningsknap hen på Indstillinger, og tryk på den højre betjeningsknap.

- Drej højre betjeningsknap, indtil Temperatur er fremhævet, og tryk på højre betjeningsknap.

Temperaturerne for espresso, kaffe, cappuccino og varmt vand kan indstilles forskelligt.

- Drej betjeningsknappen, indtil den type drik, for hvilken temperaturen ønskes indstillet, er fremhævet, og tryk herefter på betjeningsknappen.

Hakket ✓ viser, hvilken temperatur, der p.t. er indstillet for drikken.

- Drej betjeningsknappen, indtil den ønskede temperatur er fremhævet.
- Tryk herefter på betjeningsknappen for at gemme indstillingen for den valgte brugerprofil.

Automatisk skyl

Før kaffemaskinen tages i brug hver dag, er det meget vigtigt at skylle tilledningerne for at fjerne eventuelle kafferester. Hvis programpunktet Automatisk Skyl er indstillet på "aktiveres", startes skylningen automatisk, når kaffemaskinen tændes og er kold. Samtidig forvarmes ledningerne, da der skylles med varmt vand. I displayet vises en tilsvarende melding. Hvis der har været tilberedt en drik, skylles kaffemaskinen også automatisk, kort før den slukker.

Automatisk skyl er **tilkoblet ved levering**!

Automatisk skyl frakobles ved at

- dreje den højre betjeningsknap hen på Indstillinger og trykke på højre betjeningsknap.

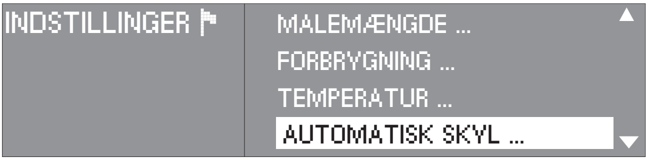

- Drej højre betjeningsknap, indtil Automatisk skyl er fremhævet, og tryk på højre betjeningsknap.

Hakket ✓ viser, om Automatisk skyl er til- eller frakoblet.

- Drej betjeningsknappen, indtil den ønskede tilstand er fremhævet, hvorefter betjeningsknappen trykkes ind.

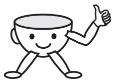

For at man ikke skal glemme skylningen, anbefales det at stille dette programpunkt på "aktiveres".

Dampsystem

Kaffemaskinen har to opvarmningssystemer. Hermed kan der ved hjælp af damp tilberedes mælkeskum / cappuccino eller espresso / kaffe. Hvis der kun sjældent tilberedes mælkeskum / cappuccino, kan dampsystemet frakobles, hvorved der spares strøm, da dampsystemet til damp ikke opvarmes.

Hvis der vælges mælkeskum eller cappuccino, når dampopvarmningssystemet er frakoblet, skal kaffemaskinen først varmes op, før der kan leveres damp.
Dampopvarmningssystemet forbliver herefter aktivt, indtil kaffemaskinen slukkes.

Dampsystemet er **tilkoblet ved levering**.

Dampsystemet frakobles ved at

- dreje den højre betjeningsknap hen på Indstillinger og trykke på højre betjeningsknap.

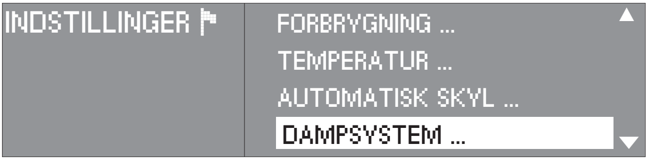

- Drej højre betjeningsknap, indtil Dampsystem er fremhævet, og tryk på højre betjeningsknap.

Hakket ✓ viser, om dampsystemet er til- eller frakoblet.

■ Drej betjeningsknappen, indtil den ønskede tilstand er fremhævet, hvorefter betjeningsknappen trykkes ind.

Lys (når kaffemaskinen er tændt)

Med punktet Lys under menupunktet Indstillinger kan man indstille **lysets indstilling**, når kaffemaskinen er tændt. Lyset kan tændes automatisk, slukkes eller endda dæmpes, hvis lyset er for skarpt eller for svagt. Ved dæmpning er det desuden muligt at vælge mellem lyset foroven og forneden, så lyset kan indstilles helt individuelt efter brugerens ønske.

Se aldrig direkte eller med optiske instrumenter (f.eks. briller) ind i lyset. **Forsigtig!** laser (laserstråling klasse 1M).

Lyset ændres ved at

■ dreje den højre betjeningsknap hen på Indstillinger og trykke på højre betjeningsknap.

■ Drej højre betjeningsknap, indtil Lys er fremhævet, og tryk på højre betjeningsknap.

Hakket ✓ viser, hvordan lyset p.t. er indstillet.

■ Drej betjeningsknappen, indtil den ønskede tilstand er fremhævet, hvorefter betjeningsknappen trykkes ind.

De enkelte tilstande betyder:

Automatisk

Lyset kobler altid til, når kaffemaskinen er tændt og kobler fra, når den slukkes.

Deaktiveret

Lyset kobler slet ikke til.

Dæmpes

Lysstyrken kan indstilles foroven og forneden uafhængigt af hinanden.

- Drej betjeningsknappen, indtil "foroven" (for lyset foroven) eller "forneden" (for lyset forneden) er fremhævet, og tryk på betjeningsknappen.
- Indstil nu lysstyrken ved at dreje betjeningsknappen, og tryk herefter på betjeningsknappen.

Menuen for indstilling af lys forlades ved at trykke på "tilbage", hvorefter der trykkes på betjeningsknappen for at vende tilbage til hovedmenuen.

Lys (når kaffemaskinen er slukket)

Med punktet Lys i startmenuen (ses kun, når visning af klokkeslæt er indstillet) kan **lysets indstilling, når kaffemaskinen er slukket,** indstilles. Hermed kan der være lys i kaffemaskinen, selvom den egentlig ikke er i brug. Lyset kan til- eller frakobles, eller dæmpes, hvis lyset foroven eller forneden er for svagt eller skarpt, hvormed lyset kan indstilles individuelt efter brugerens ønske. Desuden kan der indkodes et tidspunkt, for hvornår lyset skal slukke.

De enkelte tilstande betyder:

Aktiveres

Lyset er tændt, selvom kaffemaskinen er slukket.

Deaktiveret

Lyset er slukket, når kaffemaskinen også er slukket.

Dæmpes

Samme indstilling som når kaffemaskinen er tændt.

Slukkes efter ...

Ved at trykke på og dreje højre betjeningsknap kan der indstilles en frakoblingstid for lyset.

Aflæsning af antal bryggede kopper kaffe (Kaffe total)

Hvis man vælger programpunktet Kaffe total, vises i displayet efter tryk på betjeningsknappen, hvor mange kopper espresso, kaffe og cappuccino, der er tilberedt indtil dato. Efter et par sekunder, eller hvis betjeningsknappen trykkes ind, viser displayet igen indstillingsmenuen.

Lås

For at forhindre børn i at tage kaffemaskinen i brug uden opsyn og komme til skade eller uvedkommende i at anvende kaffemaskinen kan den låses.

For at kunne aktivere låsen skal der under Indstillinger først foretages følgende:

ESPRESSO	MÆLKESKUM
KAFFE	VEDLIGEHOLD. ...
CAPPUCCINO	STANDARD ...
VARMT VAND	INDSTILLINGER ...

- Drej den højre betjeningsknap hen på Indstillinger, og tryk på højre betjeningsknap.

- Drej højre betjeningsknap, indtil Lås er fremhævet, og tryk på højre betjeningsknap.

Hakket ✓ viser, om det accepteres eller ikke accepteres at tilkoble låsen p.t.

- Drej betjeningsknappen, så "accepteres" er fremhævet, hvorefter betjeningsknappen trykkes ind.

> Hvis "accepteres ikke" bekræftes, kan kaffemaskinen **ikke** låses! (Sikkerhedsindstilling)

- Sluk kaffemaskinen.

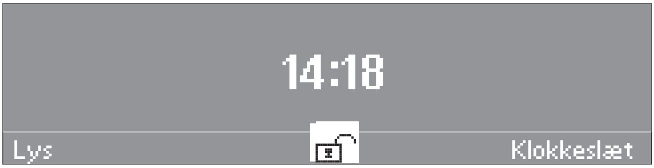

- Drej den højre betjeningsknap, så er fremhævet, og tryk på betjeningsknappen.
- Drej betjeningsknappen hen på "aktiveres", og tryk på betjeningsknappen.

Kaffemaskinen er nu låst, og der kan ikke tilberedes nogen drikke. I displayet vises nu en lukket lås .

Låsen deaktiveres

- Drej betjeningsknappen hen på , og tryk på højre betjeningsknap.
- Drej betjeningsknappen hen på "deaktiveret", og tryk på betjeningsknappen.

Kaffemaskinen er nu ikke længere låst, og der kan tilberedes drikke.

Indstilling af vandets hårdhedsgrad

For at kaffemaskinen kan fungere upåklageligt og at symbolet for Afkalkning vises rettidigt i displayet, er det vigtigt, at kaffemaskinen indstilles til områdets aktuelle vandhårdhedsgrad. Vandhårdheden angiver, hvor meget kalk der er i vandet. Jo mere kalk i vandet, desto højere hårdhed har vandet. Og jo højere hårdhed, desto oftere skal kaffemaskinen afkalkes.

Kaffemaskinen måler mængden af gennemløbet vand (inkl. damp). Afhængig af indstillet vandhårdhed, kan der brygges mere eller mindre vand, før kaffemaskinen blokerer og skal afkalkes. Ved høj vandhårdhed kan der brygges færre gange end ved lav vandhårdhed.

Vandets hårdhedsgrad kan oplyses af det lokale vandværk eller måles med den medfølgende teststrimmel.

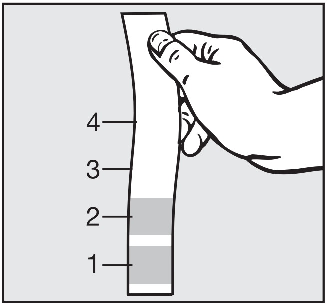

- Dyp teststrimlen ca. 1 sekund i vand og ryst derefter strimlen, til vandet er dryppet af. Resultatet kan aflæses efter ca. 1 minut.

Ved en hårdhed over 40° dH **skal** kaffemaskinen afkalkes oftere, end der meldes. Ellers tilkalker den for hurtigt og bliver beskadiget!

Der kan indstilles 4 hårdhedsgrader på kaffemaskinen:

Trin (kaffemaski-ne)	**Hårdhedsgrad** (vandværk)	**°d**	**mmol/l**	**Vandgennemløb [l] dampgennemløb [min]**
blødt	1 (blødt)	0 - 3	0 - 0,6	ca. 100 l ca. 120 min
middel	1 (blødt)	4 - 7	0,7 - 1,3	ca. 80 l ca. 90 min
hårdt	2 (middel)	7 - 14	1,3 - 2,5	ca. 60 l ca. 60 min
meget hårdt	3 (hårdt) 4 (meget hårdt)	14 - 21 over 21	2,5 - 3,8 over 3,8	ca. 40 l ca. 30 min

Den rigtige vandhårdhed indstilles ved at

- dreje den højre betjeningsknap hen på Indstillinger og trykke på højre betjeningsknap.

- Drej højre betjeningsknap, indtil Vandhårdhed er fremhævet, og tryk på højre betjeningsknap.

Hakket ✔ viser, hvilken vandhårdhed der p.t. er indstillet.

- Drej betjeningsknappen, så den ønskede vandhårdhed er fremhævet, og tryk på betjeningsknappen.

Brugerprofil oprettes

Hvis kaffemaskinen skal anvendes sammen med andre, der har forskellig smag og vaner, kan der indkodes op til 10 individuelle brugerprofiler, som der **senere kan indstilles forskellige malemængder, temperaturer, forbrygning og portionsstørrelser for** (se afsnittet Portionsstørrelser indstilles).

En brugerprofil oprettes ved at

- dreje den højre betjeningsknap hen på Indstillinger og trykke på højre betjeningsknap.

- Drej højre betjeningsknap, indtil Brugerprofil er fremhævet, og tryk på højre betjeningsknap.

Hakket ✓ viser, hvilken brugerprofil der p.t. er indstillet.

Bag profilen **Standard** gemmer sig en almindelig bruger.

Oprettelse

En brugerprofil oprettes ved at

- dreje højre betjeningsknap, indtil "opret" er fremhævet og trykke på højre betjeningsknap.

- Drej betjeningsknappen, indtil det første bogstav eller det første tal er fremhævet, og tryk på betjeningsknappen.
- Gentag, indtil det ønskede navn vises efter "gem som".

Et bogstav slettes ved at

- dreje betjeningsknappen hen på "slet" og trykke på betjeningsknappen.
  Det sidste bogstav slettes.

Navnet gemmes ved at

- dreje betjeningsknappen hen på OK og trykke på betjeningsknappen.
  I menuen vises det netop indkodede navn.

Hvis navnet **ikke skal gemmes**,

- drejes den højre betjeningsknap hen på "tilbage", hvorefter der trykkes på betjeningsknappen.

Sletning

Hvis man ønsker at slette en brugerprofil helt,

- drejes den højre betjeningsknap hen på "slet ...", hvorefter der trykkes på betjeningsknappen.
- Vælg det navn, der skal slettes (der må **ikke** være et hak efter dette navn, for så kan navnet ikke slettes), og tryk på betjeningsknappen.

Det valgte navn fjernes fra listen.

Skift

Kaffemaskinen kan indstilles, så der altid skiftes tilbage til Standardprofilen, eller så den indstillede brugerprofil bibeholdes.

Kaffemaskinen indstilles ved at

INDSTILLINGER ⚑	STANDARD ✓
BRUGERPROFIL	opret
	slet ...
	SKIFT ...

- dreje betjeningsknappen hen på "Skift" og trykke på betjeningsknappen.

Der kan nu vælges imellem:

Aldrig

Kaffemaskinen beholder den valgte brugerprofil, indtil en anden brugerprofil vælges.

Når maskinen tændes

Hver gang maskinen tændes, vælger maskinen automatisk standard-brugerprofilen, uanset hvilken profil der var indstillet, da maskinen blev slukket.

Efter brygning

Efter hver brygning skifter kaffemaskinen automatisk tilbage til standard-brugerprofilen.

Brugerprofil vælges

En brugerprofil vælges ved at

ESPRESSO	MÆLKESKUM
KAFFE	VEDLIGEHOLD. ...
CAPPUCCINO	STANDARD ♟...
VARMT VAND	INDSTILLINGER ⚑ ...

- dreje den højre betjeningsknap hen på punktet Standard i hovedmenuen. Vælg herefter den ønskede brugerprofil ved at trykke på betjeningsknappen.

Eller, hvis kaffemaskinen lige er blevet tændt,

- drejes den højre betjeningsknap hen på , og betjeningsknappen trykkes ind.
- Vælg herefter den ønskede brugerprofil ved at trykke på betjeningsknappen.

Display

Både kontrasten og lysstyrken i displayet kan ændres:

- Drej den højre betjeningsknap hen på Indstillinger, og tryk på den højre betjeningsknap.

- Drej højre betjeningsknap, indtil Display er fremhævet, og tryk på højre betjeningsknap.
- Drej den højre betjeningsknap hen på Kontrast eller Lysstyrke, og tryk på betjeningsknappen.

Indstil kontrasten eller lysstyrken ved at

- dreje den højre betjeningsknap hen på lavere eller højere og trykke på betjeningsknappen for at gemme indstillingen.

Servicevarmer

Der kan tilsluttes en Miele EGW 4000-14 eller EGW 4000-29 direkte på bagsiden af kaffemaskinen via et ekstra tilslutningskabel, som kan købes som ekstratilbehør hos forhandleren eller på Mieles reservedelslager.

Efter tilslutningen skal Servicevarmeren "oprettes" under Indstillinger.

- Drej den højre betjeningsknap hen på Indstillinger, og tryk på højre betjeningsknap.

- Drej den højre betjeningsknap hen på Servicevarmer, og tryk på den højre betjeningsknap.

Der er tre indstillingsmuligheder:

Automatisk

Servicevarmeren kobler altid til og fra sammen med kaffemaskinen. Til denne funktion skal servicevarmeren være tændt på Tænd/Sluk-tasten!
Hvis der er programmeret en tilkoblingstid for kaffemaskinen, tænder servicevarmeren altid ca. 30 minutter før kaffemaskinen. På denne måde er kopperne allerede forvarmet.

Aktiveres

Man kan til enhver tid koble servicevarmeren til eller fra efter ønske, uafhængig af kaffemaskinen.

Deaktiveret

Servicevarmeren kan ikke tændes, da den ikke får strøm fra kaffemaskinen. Ved levering er denne funktion på kaffemaskinen indstillet på "deaktiveret".

Standardindstillinger

Hvis Standardindstillinger vælges med betjeningsknappen og man herefter trykker på betjeningsknappen, kommer man til undermenuen. Her kan man vælge, om **alle indstillinger** (Timer, Automatisk skyl, Dampsystem, Lys, Lås, Vandhårdhed, Display, Servicevarmer, valgt kaffesort og alle indstillinger i Standardprofilen) skal stilles tilbage til standardindstilling, eller om man vil slette **brugerprofilerne**.

Hvis man vælger et af disse punkter, skal man først trykke på højre betjeningsknap, for at bekræfte valget og herefter dreje betjeningsknappen hen på OK og igen trykke for at stille indstillingerne tilbage til standard.

Hvis man alligevel vil beholde indstillingerne, vælges "tilbage" .

Portionsstørrelser indstilles

Udover kaffesorten, malemængden og malegraden hænger kaffedrikkens smag i høj grad også sammen med vandmængden. Ikke alle espresso- eller kaffekopper har den samme størrelse. For at kunne afstemme vandmængden nøje efter brugerens smag og kopstørrelse, kan fyldmængden programmeres. Der er følgende indstillingsmuligheder:

Espresso: Fyldningsmængde fra **ca. 30 til 125 ml**

Kaffe: Fyldningsmængde fra **ca. 30 til 250 ml**

Varmt vand: Fyldningsmængde fra **ca. 30 til 250 ml**

Cappuccino består af mælkeskum og espresso. For mælkeskum kan **tiden** for opskumning indstilles individuelt, og espressoen kan indstilles fra **ca. 30 til 125 ml** .

- Stil den ønskede kopstørrelse under kaffeafløbet (for cappuccinostørrelse stilles koppen først under cappuccinatore-udløbet).
- Drej den højre betjeningsknap hen på den drik, der skal indstilles vandmængde for.
- Tryk på den højre betjeningsknap, indtil der i displayet under drikken står Mængdeprogrammering.
- Slip betjeningsknappen.
- Tryk igen på højre betjeningsknap, når koppen er fyldt som ønsket.

> Hvis der ved **Cappuccino** opfordres til at stille koppen under kaffeafløbet og bekræfte, holdes tasten inde, indtil der også her står Mængdeprogrammering.

Kopstørrelsen for de forskellige drikke er nu indstillet og gemt. Ved hver efterfølgende tilberedning af drikke leverer kaffemaskinen kun den indstillede vandmængde for den pågældende drik.

Hvis den **maksimalt mulige vandmængde er nået**, stopper kaffemaskinen automatisk vandtilførslen. Der gemmes så den maksimale fyldningsmængde for den pågældende drik.

Lad kaffemaskinen afkøle før rengøringen. Risiko for forbrænding!

Undgå at anvende et damprengøringsapparat, da det kan beskadige kaffemaskinen.

Anvend aldrig sand-, soda-, syre- eller kloridholdige rengøringsmidler, da disse kan beskadige overfladen.

Det er meget vigtigt at rengøre kaffemaskinen jævnligt, da kafferester mugner hurtigt.

Bortset fra bryggeenheden og bønnebeholderen kan alle udtagelige dele rengøres i opvaskemaskine. Ved hyppig rengøring i opvaskemaskine kan delene misfarves af forskellige madrester (f.eks. tomater m.m.) i opvaskemaskinen.

Skylning

Hvis Automatisk skyl er frakoblet, fordi man ikke ønsker at bryggesystemet skal rengøres automatisk, skal bryggesystemet skylles manuelt - inden den første brygning og efter den sidste brygning.

- Drej den højre betjeningsknap hen på Vedligehold., og tryk på betjeningsknappen.

- Drej den højre betjeningsknap hen på Skyl system, og tryk på betjeningsknappen.

Der løber vand ud af kaffeafløbet og varmtvandsdysen, og ledningerne skylles.

Vandbeholder

Vandbeholderen tømmes dagligt og fyldes altid helst kort før en tilberedning med frisk, koldt drikkevand.

Sørg ved rengøringen for, at der ikke er snavs i området ved ventilen. Da vandbeholderen i så fald ikke kan sættes rigtigt i, kan der opstå utætheder!

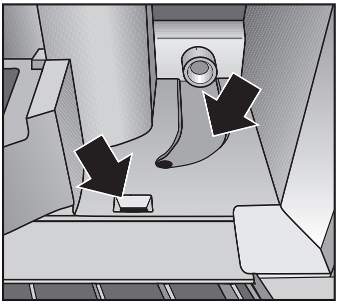

- Rengør frastillingsfladen til vandbeholderen i kaffemaskinen grundigt, især alle fordybningerne!

Affaldsbeholder

Kaffemaskinen viser efter en vis tid meldingen i displayet, at affaldsbeholderen skal tømmes. Rengør affaldsbeholderen senest på dette tidspunkt! Dog er det bedre at rengøre affaldsbeholderen **dagligt**. Kafferester kan danne mug.
I affaldsbeholderen er der som regel også lidt vand, som er restvand fra skylleprocessen.

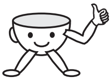

Hvis der lægges et eller to stykker køkkenrulle i affaldsbeholderen, er det lettere at rengøre den.

- Træk affaldsbeholderen ud fremad.
- Affaldsbeholderen rengøres i opvaskemaskine eller i varmt vand tilsat mildt opvaskemiddel, og aftørres efterfølgende.

- Rengør også rummet til affaldsbeholderen grundigt.
- Skub affaldsbeholderen helt ind i kaffemaskinen.

Afdrypningsbakke

En sensor i afdrypningsbakken bevirker, at der vises en melding i displayet, når afdrypningsbakken er fuld og skal tømmes. Senest på det tidspunkt skal afdrypningsbakken tømmes og rengøres.
For at undgå lugtdannelse bør afdrypningsbakken dog rengøres **dagligt**.

Tag først afdrypningsbakken ud af kaffemaskinen et stykke tid efter den sidste skylleproces, da der stadig løber vand ud af ledningerne.

- Åbn døren, og tag forsigtigt afdrypningsbakken ud af kaffemaskinen.

  I afdrypningsbakken er et gitter. Dette gitter forhindrer, at vandet skvulper over, når den fyldte afdrypningsbakke transporteres.

- Afdrypningsbakken og gitteret rengøres i opvaskemaskine eller i varmt vand tilsat mildt opvaskemiddel og aftørres efterfølgende.

Vær især opmærksom på, at **de små metalplader** (kontakter) oven på afdrypningsbakken er helt rene og tørre. Via disse metalplader gives en melding til kaffemaskinen, når afdrypningsbakken er fuld eller ikke er anbragt. Hvis de er snavsede eller fugtige, fungerer meldingerne ikke korrekt.

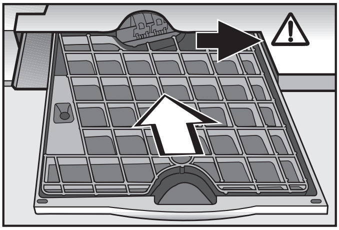

- Skub afdrypningsbakken med gitteret helt ind i kaffemaskinen langs den højre kant.
- Luk døren.

Afdrypningsgitter med afdrypningsplade

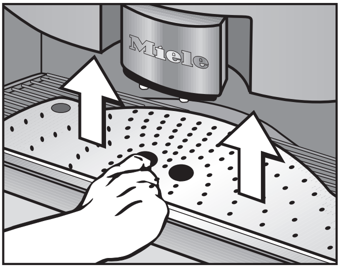

- Afdrypningsgitteret og afdrypningspladen tages ud og rengøres.

Bønnebeholder

> Bønnebeholderen skal **rengøres i hånden** i varmt vand tilsat et mildt opvaskemiddel.

- Træk bønnebeholderen helt ud af kaffemaskinen, og tag låget af ved at skubbe det bagud.
- Rengør bønnebeholderen og låget, og tør begge dele grundigt.
- Skub låget på igen, og skub bønnebeholderen helt ind i kaffemaskinen.

Kaffeafløbsforbindelse

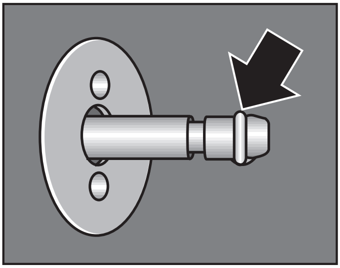

På den indvendige side af kaffemaskinens dør er forbindelsesstykket mellem bryggeenheden og kaffeafløbet.

- Rengør forbindelsesstykket regelmæssigt med en fugtig klud uden at aftørre fedtet fra tætningsringen.
- Tætningsringen smøres regelmæssigt en gang om måneden med det medfølgende fedt.

Kaffemaskinens indvendige flader

- Kaffemaskinens indvendige flader og døren rengøres med varmt vand tilsat et mildt opvaskemiddel, når alle udtagelige, indvendige dele er fjernet.

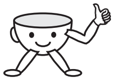

Tørre kaffepulverrester kan fjernes med en støvsuger.

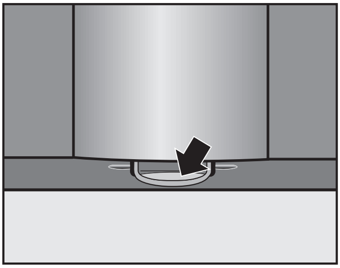

- I nederste område indvendigt på døren er en dråbe-opsamlingsbakke. Rengør også denne grundigt!

Bryggeenhed

Bryggeenheden rengøres ugentligt, men kun i hånden, da de bevægelige dele er smurt, og gummipakningerne bliver porøse ved rengøring i opvaskemaskine.

- Tag vandbeholderen, affaldsbeholderen og afdækningen til kaffeskakten ud.

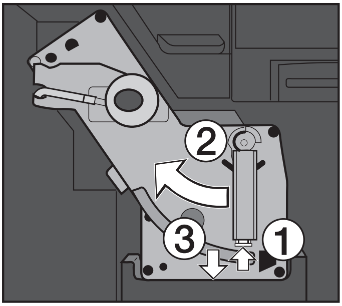

- Tryk på den lyse tast forneden på håndtaget på bryggeenheden ①, og drej samtidig håndtaget til venstre ②.
- Tryk låsetappen foran bryggenheden ③ nedad, og træk forsigtigt bryggeenheden ud.

Hvis det er svært at trække bryggeenheden ud, er den ikke i grundstilling (se afsnittet Småfejl udbedres).

- Rengør bryggeenheden grundigt under rindende, varmt vand **uden** rengøringsmiddel.

Lad håndtaget blive i denne position. Ellers kan bryggeenheden indstille sig forkert og ikke længere skubbes ind i kaffemaskinen!

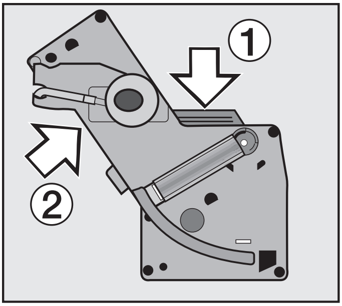

■ Tør kafferester af filtrene. Der er anbragt et filter i tragten ① og et til venstre ved siden af tragten ②.

■ Tør området omkring tragten ① for at undgå, at kaffepulver bliver hængende i tragten ved efterfølgende kaffebrygning.

■ Rengør kaffemaskinen indvendigt, og fjern kafferesterne. Tørt kaffepulver fjernes bedst med en støvsuger.

■ Skub bryggeenheden lige ind i kaffemaskinen i glideskinnen.

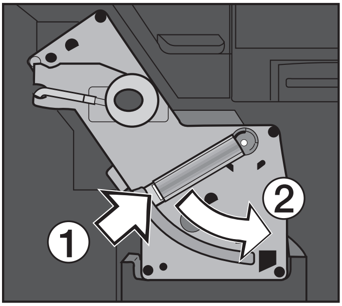

■ Tryk på den lyse tast forneden på håndtaget på bryggeenheden ①, og drej samtidig håndtaget til højre ②.

Rengøring: Bryggeenheden affedtes

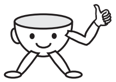

Afhængig af fedtindholdet i de anvendte kaffesorter kan bryggeenheden blive tilstoppet. Den skal derfor rengøres med de medfølgende rengøringstabs efter behov (efter ca. 200 portioner). Disse tabs er udviklet specielt til denne kaffemaskine for at sikre optimal affedtning og kan købes hos Miele forhandleren eller på Mieles reservedelslager.

For at man ikke skal glemme at affedte bryggeenheden, vises meldingen **Rengøring skal startes** efter 200 portioner, indtil rengøringen er gennemført.

Rengøringsprocessen varer ca. 6 minutter.

ESPRESSO	MÆLKESKUM
KAFFE	VEDLIGEHOLD. ...
CAPPUCCINO	STANDARD ...
VARMT VAND	INDSTILLINGER ...

■ Drej den højre betjeningsknap hen på Vedligehold., og tryk på betjeningsknappen.

VEDLIGEHOLD.	tilbage
	SKYL CAPPUCCINATORE
	SKYL SYSTEM
	RENGØRING

■ Drej betjeningsknappen hen på Rengøring, og tryk på betjeningsknappen.

I displayet vises nu forskellige meldinger. Udfør venligst disse opfordringer.

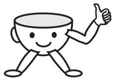

For ikke at skulle tømme afdrypningsbakken for ofte, stilles en **opfangningsbeholder**, der kan rumme ca. 1,2 l, under kaffeafløbet!
Da kaffemaskinen også skylles indvendigt, skal afdrypningsbakken alligevel tømmes, for at rengøringsprocessen kan fortsætte.

Hvis følgende melding vises i displayet: **Fyld venligst en rengøringstab i kaffeskakten**,

- fjernes afdækningen til kaffeskakten, og låget til kaffeskakten åbnes.

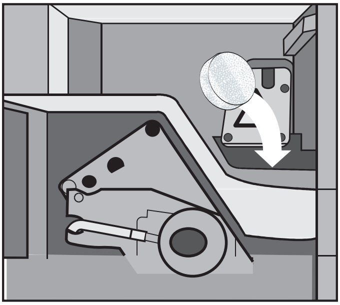

- Læg en rengøringstab i kaffeskakten.
- Luk låget, sæt afdækningen ind i kaffemaskinen igen, og luk døren.
- Tryk på den højre betjeningsknap.

Udfør meldingerne i displayet.

Hvis meldingen **Rengøring afsluttet** vises i displayet, er bryggeenheden rengjort og rengøringsmiddel fjernet.

- Hvis den højre betjeningsknap trykkes ind, vises menuen Rengøring.

- Drej betjeningsknappen hen på "tilbage", og tryk på betjeningsknappen for at komme til hovedmenuen.

Cappuccinatore

Efter hver tilberedning af mælkeskum (også til cappuccino) skal cappuccinatoren rengøres, for at mælkerester ikke skal indtørre og dermed tilstoppe dyserne eller indsugningsslangen.

> Denne skylning erstatter **ikke** den grundige rengøring i opvaskemaskinen!

- Drej den højre betjeningsknap hen på Vedligehold., og tryk på betjeningsknappen.

- Drej den højre betjeningsknap hen på Skyl cappuccinatore.
- Stil et glas vand under indsugningsslangen, og tryk på betjeningsknappen.

Cappuccinatoren suger nu vand op og skyller cappuccinatoren.

Grundig rengøring i opvaskemaskine

For grundig rengøring af cappuccinatoren kan alle dele tages ud af maskinen og rengøres i opvaskemaskine. Regelmæssig rengøring i opvaskemaskine er meget vigtig, for at cappuccinatoren ikke med tiden skal tilstoppe på grund af indtørrede mælkerester, som kan sidde tilbage efter normal skylning.

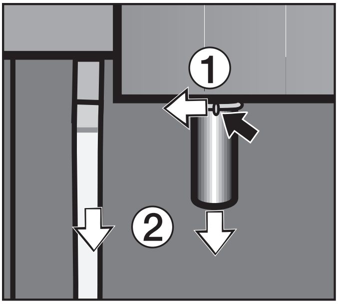

■ Drej afdækningen oven over afløbet til venstre ①.

■ Hold på afløbet og indsugningsslangen, og træk forsigtigt cappuccinatoren nedad ud af maskinen ②.

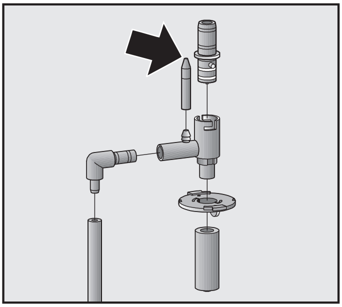

■ Skil alle dele ad. Stykket med tætningsringene kan tages af ved at dreje og derefter trække det af.

■ Anbring alle delene i opvaskemaskinen, og smør tætningsringene med det medfølgende fedt efter rengøringen.

Vær særligt opmærksom på, at de **små huller** i de enkelte dele ikke er tilstoppet (se pil). Eventuelle tilstopninger løsnes ved at nulre de bløde dele eller puste dem igennem. Dette er vigtigt for korrekt funktion. Der må ikke anvendes en nål, da delene kan blive beskadiget.

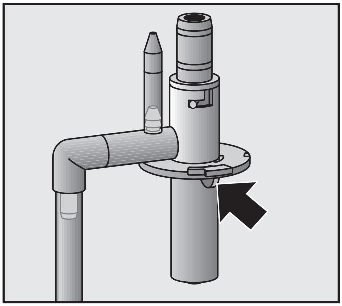

■ Saml delene igen, som vist på tegningen. Sørg for, at forhøjningerne (se pil) peger nedad, og

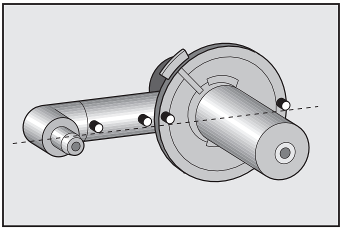

■ at alle markeringspunkter står ud for hinanden.

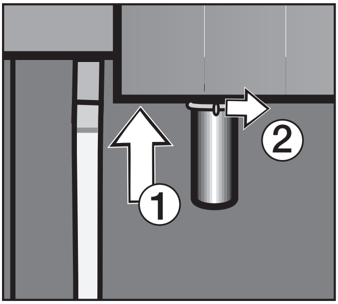

■ Anbring cappuccinatoren i maskinen nedefra ①, og drej afdækningen oven over afløbet til højre ②.

Anvend ikke kaffemaskinen, hvis cappuccinatoren ikke er isat. Damp vil da sprøjte ukontrolleret ud af maskinen. Fare for forbrænding og beskadigelse af kaffemaskinen!

Kaffemaskinens front

- Fronten rengøres med en fugtig klud med varmt vand tilsat mildt opvaskemiddel og eftertørres med en blød klud.

Pas på, at der ikke kommer vand ind bag displayene eller drejeknapperne.

Undgå at anvende følgende på fronterne

– soda-, syre- eller kloridholdige rengøringsmidler,

– rengøringsmidler med skurende virkning, f.eks. skurepulver og flydende skuremiddel,

– skuresvampe, som f.eks. grydesvampe eller brugte svampe, der indeholder rester af skuremiddel.

Sørg for, at eventuelle **stænk fra afkalkningen** straks tørres af.

Følg desuden de specielle råd om fronter i rustfrit stål og aluminium for at undgå ridser og forandringer i overfladen.

Kaffemaskiner med stålfront

Kaffemaskinens front og betjeningselementer kan få ridser.

Følg de forskellige råd om rengøring for overflader i rustfrit stål og betjeningselementer i stål-look.

Stålflader

Brug et rengøringsmiddel til rustfrit stål uden skurende virkning.

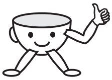

For at undgå at stålfladerne hurtigt bliver snavsede igen, kan der anvendes et plejemiddel til rustfrit stål (kan købes på Mieles reservedelslager). Påfør lidt af midlet på fladerne med en blød klud.

Betjeningselementer i stål-look

Betjeningselementerne kan misfarves eller forandre sig, hvis snavs får lov at sidde i længere tid. Snavs bør derfor straks fjernes.

Kaffemaskiner med aluminiumsfront

Aluminium er et levende materiale. Den reflekterende virkning og dermed kaffemaskinens udseende er afhængig af synsvinkel, lys og omgivelser.

Der kan opstå misfarvninger eller ændringer på aluminiumsoverflader og betjeningselementer, hvis snavs får lov at sidde i længere tid. Snavs bør derfor straks fjernes.

Kaffemaskinens front og betjeningselementer kan få ridser.

Foruden de nævnte rengøringsmidler bør følgende undgås:

- rengøringsmiddel til rustfrit stål,
- kalkopløsende rengøringsmidler,
- opvaskemiddel til opvaskemaskiner.

Kalkrester skal fjernes regelmæssigt for at sikre, at kaffemaskinen fungerer korrekt. Som hjælp hertil er kaffemaskinen udstyret med en kontrolfunktion.

Hvis der før næste afkalkning stadig kan tilberedes 50 portioner, viser kaffemaskinen for første gang meldingen i displayet: **Endnu 50 brygninger mulig, inden afkalkning skal startes**.
Denne melding vises fra nu af efter hver tilberedning (espresso, kaffe, cappuccino, varmt vand, mælkeopskumning). Når tallet når til "0", blokeres kaffemaskinen, og følgende melding vises i displayet:

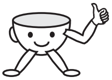

For at starte afkalkningsprocessen direkte, trykkes den højre betjeningknap ind. Skulle man på dette tidspunkt ikke have tid til at udføre afkalkningen, (varer **ca. 20 minutter**), kan kaffemaskinen slukkes. Man kan dog først tilberede drikke igen, når kaffemaskinen er blevet afkalket.

Til afkalkningen må der udelukkende anvendes **de medfølgende afkalkningstabs**, som er specielt udviklet til denne kaffemaskine for at optimere afkalkningen. De kan købes hos Miele forhandleren eller på Mieles reservedelslager.
Andre midler kan beskadige kaffemaskinen og forårsage smagsforringelse.
Afkalkningsmidlets blandingsforhold skal overholdes, da kaffemaskinen ellers kan blive beskadiget.

Anvend ubetinget den medfølgende **afkalkningstragt**, så afkalkningsmidlet ikke kan sprøjte på kaffemaskinens front. Eventuelle **stænk fra afkalkningen** skal fjernes straks, da fronten ellers kan blive beskadiget!
Rengør **vandbeholderen** og **afdrypningsbakken** grundigt efter afkalkningen for at undgå kalkrester!

Afkalkning gennemføres

- Hvis man ønsker at **afkalke kaffemaskinen, mens den er kold**, vælges Afkalkning i startmenuen med den højre betjeningsknap. Tryk på betjeningsknappen for at starte processen.
- Hvis man ønsker at **afkalke kaffemaskinen, uden at meldingen for afkalkning har været vist i displayet** (f.eks. fordi vandet er meget hårdt), vælges menupunktet Vedligehold.,

- betjeningsknappen drejes hen på Afkalkning, og den trykkes ind.

Afkalkningens trin vises i displayet. Udfør opfordringerne, f.eks. Tøm afdrypningsbakken, Fyld vandbeholderen osv.

> Hvis kaffemaskinen er varm, **afkøles den først i ca. 10 minutter**, inden afkalkningsprocessen startes.
>
> Afkalkningsprocessen kan ikke afbrydes, når først den højre betjeningsknap er trykket ind. Processen skal gennemføres helt. Dette er en sikkerhedsindstilling for at sikre, at kaffemaskinen afkalkes helt. Dette er meget vigtigt for kaffemaskinens levetid og funktionsdygtighed.

- Når man i displayet opfordres til at

– fylde **afkalkeren i vandbeholderen**, tages vandbeholderen ud og fyldes til markeringen med lunkent vand. (Fyld **ikke mindre** vand i vandbeholderen, da afkalkningsprocessen ellers vil blive afbrudt før tid eller fuldstændigt).

Læg **2 afkalkningstabs** i vandet. Lad disse opløse helt, inden vandbeholderen lukkes og sættes ind i maskinen.

- sætte **afkalkningstragten** under afløbsdyserne,

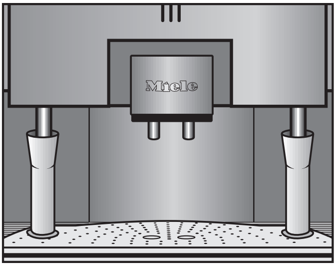

sættes afkalkningstragten ind i hullerne i afdrypningspladen, så væskerne fra afløbsdyserne kan føres ned i afdrypningsbakken gennem afkalkningstragten.

Under afkalkningsprocessen løber der vand ud af varmtvands- og cappuccinatore-afløbet med afkalkningsmiddel, så følger en indvirkningstid, og herefter løber lidt afkalkningsmiddel ud osv.

- Hvis der i højre display opfordres til **at påfylde frisk vand i vandbeholderen**, skylles den grundigt med rent vand (der må ikke være rester af afkalkningsmiddel), og fyldes igen med rent drikkevand til markeringen ⟲.

Under skylleprocessen løber der vand ud af afløbene. Da kaffemaskinen også skyller indvendigt, skal **afdrypningsbakken tømmes** gentagne gange, for at skylleprocessen kan fortsætte.

Hvis der i displayet vises: **Proces afsluttet**, er kaffemaskinen afkalket. Følg anvisningerne i displayet. Kaffemaskinen skylles tilsidst endnu engang kort igennem.

Da ledningerne pumpes tomme ved afkalkningen, skal ledningerne fyldes med vand inden tilberedning af cappuccino eller mælkeskum (se afsnittet Drikke tilberedes: Cappuccino og mælkeskum).

Reparationer på de elektriske dele må kun foretages af autoriserede fagfolk. Reparationer foretaget af ukyndige kan medføre betydelig risiko for brugeren.

Ved nogle fejl på kaffemaskinen vises en tilsvarende melding i displayet. Følg opfordringerne i displayet for at udbedre fejlen.

Følgende andre fejl, som ikke vises i displayet, kan udbedres som følger:

Hvad nu, hvis . . .

... der ikke kommer lys i kaffemaskinen, når den tændes?

- Er kaffemaskinen låst?
- Er lyset blevet frakoblet (se afsnittet Indstillinger, Lys)?
- Hvis ikke, er lyset defekt. Kontakt Miele Teknisk Service.

... opvarmningsfasen varer meget længe?

Hvis døren blev åbnet under opvarmningsfasen, f.eks. for at fylde frisk vand i vandbeholderen, frakobler kaffemaskinens varmelegeme imens, så opvarmingen afbrydes. Kaffemaskinen varmer kun, når døren er lukket.

... der ikke vises nogen tekst i displayet?

Kaffemaskinen får ingen spænding.

- Står hovedafbryderen stadig på 0?
- Er stikket sat i kontakten?
- Kontroller, om HFI/HPFI-relæet har slået fra. Hvis det er tilfældet, kontaktes Miele Teknisk Service.

... kaffemaskinen pludselig slukker?

Kaffemaskinen slukker automatisk efter et bestemt tidsrum, hvis den ikke har været i brug. Tiden er afhængig af **programmeret tid før afbrydelse**.

Vandtemperaturen er eventuel **for høj**. Kaffemaskinen er spærret, indtil vandet er afkølet lidt.

Bønnerne kan indeholde sten. I tilfælde heraf, afbryder kaffemaskinen automatisk senest efter 20 sekunder for at undgå skader.
 - Kontakt Miele Teknisk Service.

■ Er stikket sat rigtigt i stikkontakten?

... lyset pludselig slukker?

Hvis man ikke har foretaget sig noget på kaffemaskinen i ca. 10 min. og der ikke er foretaget en anden indstilling for lyset, kobler lyset automatisk fra!

... displayet ikke kan læses?

Hvis kaffemaskinen er indbygget for lavt, kan displayet ikke længere aflæses, da synsvinklen bliver for stejl.

■ Forsøg at opnå en bedre læselighed ved at indstille displayets kontrast eller lysstyrke.

... der ikke kommer vand, damp eller mælk ud af cappuccinatore-afløbet?

■ Tag vandbeholderen ud, og sæt den ind igen.

Hvis der stadig ikke kommer vand eller kun kommer lidt vand ud af afløbet, er afløbet tilstoppet.

■ Rengør cappuccinatoren som beskrevet i afsnittet Rengøring - cappuccinatore. Vær især opmærksom, at de små huller i de enkelte dele ikke er tilstoppet. Evt. tilstopninger kan fjernes ved at nulre de bløde dele.

... der under malingen høres højere lyde end sædvanligt?

Der kan være sten mellem bønnerne.

- Sluk straks kaffemaskinen.
- Kontakt Miele Teknisk Service.

... der høres lav støj under malingen?

Bønnebeholderen er tom. En tilsvarende melding vises i displayet efter et stykke tid.

- Vent, indtil der ikke længere høres støj, og fyld herefter bønnebeholderen med bønner.

... espressoen løber for hurtigt ned i koppen?

Malegraden er indstillet for groft.

- Indstil malegraden på en finere maling.

... espressoen løber for langsomt ned i koppen?

Malegraden er indstillet for fint.

- Indstil malegraden på en grovere maling.

... espressoen ikke er tilstrækkelig varm?

- Er koppen og tilledningerne blevet forvarmet?
  Jo mindre kop, desto vigtigere er forvarmningen.
- Kontroller, hvilket temperaturområde kaffesorterne er indstillet på.
- Kontroller, om bryggeenheden er tilstoppet. Rengør bryggeenheden.

... der ikke tilberedes nogen drik, selvom bønnerne er malet, og der er tilstrækkeligt vand i vandbeholderen?

- Er malegraden indstillet på fineste trin eller malemængden indstillet på den største mængde?

Da processen er tidsstyret, kan det i disse tilfælde ske, at processen varer så længe, at der ikke er tid til brygningen.

■ Reguler maleenheden eller malemængden en smule.

. . . kaffemaskinens dør ikke kan lukkes?

■ Er alle beholdere anbragt rigtigt i kaffemaskinen?

... dampopvarmningssystemet er frakoblet og det alligevel er muligt at få damp med det samme?

Det er muligt at få damp, mens dampsystemet stadig er opvarmet. Når det er afkølet efter frakoblingen, er det kun muligt at få damp ved en ekstra opvarmning af dampsystemet, som sker ved at trykke på damp.

... kaffebrygningen afbrydes?

Vandbeholderen er tom.

... der kun kommer vand ud ved kaffebrygningen?

– Låget på tragten til kaffe er blevet åbnet og lukket, og derefter er der valgt i displayet, at der skal brygges kaffe med malet kaffe. Der er dog ikke påfyldt malet kaffe. Kaffemaskinen indstiller sig efter brygning af en drik automatisk igen på drift med kaffebønner.

– Bønner kan eventuelt have sat sig fast. Træk bønnebeholderen ud, og skub den ind igen.

... der i displayet opfordres til tømning af afdrypningsbakken, selvom denne er tom?

■ Er kontakterne grundigt rengjort og tørret?

■ Er afdrypningsbakken anbragt korrekt i kaffemaskinen?

■ Afbryd kaffemaskinen på hovedafbryderen, og tilslut den igen.

■ Slib kontakterne en smule, f.eks. med smergelpapir.

■ Hvis meldingen stadig vises i displayet, kontaktes Miele Teknisk Service.

... kaffeautomaten ikke skylles igennem, når den tændes, selvom programmet Automatisk skyl er indstillet på "aktiveres"?

Hvis kaffemaskinen stadig har en temperatur på min. 60° C, startes skylningen ikke.

... vandudløbet stopper under mængdeprogrammeringen?

Hvis den maksimale fyldningsmængde er nået, stopper vandudløbet automatisk. Den maksimale mængde gemmes.

Der var ikke nok vand i vandbeholderen. Den vandmængde, der er løbet ud, gemmes ikke!

... der er vand i affaldsbeholderen?

Dette er ikke en fejl. Det er restvand fra brygge- og skylleprocessen.

... der er meget "kaffevand" i affaldsbeholderen?

Hvis malemængden er indstillet meget fint, kan der komme for meget kaffevand i affaldsbeholderen.

■ Hvis malemængden ikke er indstillet særligt fint, kontaktes Miele Teknisk Service.

... afkalkningsprocessen blev startet utilsigtet?

Afkalkningsprocessen kan ikke afbrydes, når først den højre betjeningsknap er trykket ind. Processen skal nu afvikles helt. Dette er en sikkerhedsindstilling, for at kaffemaskinen afkalkes fuldstændigt. Dette er meget vigtigt for kaffemaskinens levetid og funktionsdygtighed.

... opvarmningstiden øges, der løber ikke tilstrækkelig stor vandmængde ud, kaffemaskinen brygger for lille mængde?

Kaffemaskinen er tilkalket.

... der ikke løber vand ud af afløbsdyserne?

Filtrene i bryggeenheden er snavsede.

■ Rengør filtrene ved at gnide på dem med fingeren.

... bryggeenheden eller affaldsbeholderen ikke kan trækkes ud af kaffemaskinen?

Bryggeenheden er ikke i grundstilling. Det sker f.eks., hvis døren har været åbnet under male- eller bryggeprocessen.

- Luk døren. Bryggeenheden kører automatisk i grundstilling.

... der ikke dannes nogen rigtig crema?

- Kontroller, om malegraden er indstillet for groft eller for fint.
- Kontroller, hvilket temperaturområde, kaffesorterne er indstillet på. Hvis temperaturen er for høj, dannes der sorte områder i cremaen.

Kaffen er ikke længere frisk nok.

Kaffeblandingen er uegnet.

Kaffeafløbet er indstillet for højt.

... fejlmeldingen 10 eller 17 vises i displayet?

Der løber ikke noget vand ud.

- Vandbeholderen er ikke anbragt korrekt i kaffemaskinen. Tag vandbeholderen ud, og skub den ind i kaffemaskinen igen, så den står korrekt.
- Hvis vandbeholderen ikke blev fyldt korrekt ved afkalkningen, vises fejlmeldingen også. Fyld vandbeholderen til markeringen.
- Når fejlen er udbedret, slukkes kaffemaskinen og tændes igen kort efter. Start den ønskede proces påny.

Hvis fejlmeldingen stadig vises i displayet, gentages det hele. Hvis fejlmeldingen herefter stadig vises, kontaktes Miele Teknisk Service.

... tætningsringen på kaffeafløbsforbindelsen er beskadiget og der opstår utætheder omkring denne?

- Udskift tætningsringen med den medfølgende tætningsring.
- Kontroller jævnligt døren på kaffemaskinen. Med tiden kan justeringen blive ukorrekt og dermed forårsage beskadigelser på tætningsringen. Juster døren ved at rette på hængslerne (Se afsnittet Indbygningsanvisning: Dørhængsler indstilles).

... der dannes rigtig meget crema og denne endda løber ud oven over kaffeafløbsdyserne?

Ved mange kaffesorter opstår der for meget crema, hvis kaffe- eller espressotemperaturen er indstillet på "maks.", og malemængden er indstillet meget højt.

- Indstil temperaturen lidt lavere, og reducer også malemængden lidt.

. . . mælkeskummet kun "sprutter"?

Muligvis blev vandledningerne ikke fyldt med vand før den første tilberedning af en drik. Følg anvisningerne i afsnittet Drikke tilberedes: Cappuccino og mælkeskum.

. . . mælken sprøjter ud af beholderen ved den første tilberedning af mælkeskum?

Døren blev åbnet under opvarmningsfasen. Herved blev der opbygget et forhøjet tryk foran dampventilen, så dampen løber for hurtigt ud af cappuccinatore-afløbet, når ventilen åbnes.

. . . knappen til indstilling af malegraden blokerer?

- Luk kaffemaskinen, og tilbered en espresso.

Malegraden kan nu indstilles på ny.

... bryggeenheden ikke kan tages ud?

Bryggeenheden er ikke i grundstilling.

- Luk døren til kaffemaskinen, og tænd for maskinen.

  Bryggeenheden kører selv tilbage i grundstilling.

... Fejlmeldingen F 73 vises i displayet?

Bryggeenheden er eventuelt snavset og kan ikke køres i grundposition.

- Tryk på højre drejeknap.
- Tag bryggeenheden ud af maskinen og rengør den grundigt (se afsnittet Rengøring og vedligeholdelse - Bryggeenhed).
- Sæt bryggeenheden ind i maskinen og luk døren.

Kontakt Miele Teknisk Service, hvis fejlmeldingen stadig vises i displayet.

... afdækningen til kaffeskakten ikke rigtigt kan skubbes ind?

- Er låget til kaffetragten lukket?

... døren er svær at åbne eller lukke, og tætningsringen på forbindelsesstykket mellem bryggeenhed og kaffeafløb skubbes tilbage?

- Juster døren ved hjælp af hængslerne (se afsnittet Indbygningsanvisning: Dørhængsler indstilles).

Miele Teknisk Service

- Dag til dag service
- Landsdækkende servicenet
- Lokale teknikere
- Specielt uddannede teknikere
- Centralt dirigerede servicevogne
- Stor reservedelsbeholdning
- Originale Miele reservedele
- 24 måneders reklamationsfrist på alle fabriksnye Miele produkter og reparationer
- Leveringsgaranti for reservedele i 15 år

Miele er kendt for sin "dag til dag" service

En stor fordel, da ventetiden på, at Miele produktet igen er klar efter et driftsstop, yderst sjældent overskrider én dag. Dette kan vi overholde, fordi vi over hele landet har lokalt boende teknikere, som kører rundt i centralt dirigerede servicevogne.

Servicevognene er udstyret med et stort udvalg af originale reservedele, hvilket betyder, at vi har alt, hvad der normalt skal bruges til en reparation, med fra starten. Altså ingen unødvendig ventetid eller omkostning ved fremskaffelse af reservedele.

Rygraden i god service er dygtige teknikere. Alle vore teknikere er elektrikere, og denne uddannelse er suppleret med en speciel Miele uddannelse i drift, vedligeholdelse og reparation af vore produkter. Uddannelsen bliver løbende fulgt op, således at teknikerne hele tiden er på højde med udviklingen.

Miele Teknisk Service kan tilkaldes fra mandag til torsdag mellem kl. 8.00 og 16.00, fredag mellem 8.00 og 15.30 på telefon

	43 27 13 00
	97 12 70 66
Servicebestilling,	
direkte	**43 27 13 10**
eller telefax	**43 27 13 09**

Mieles reklamationsfrist

De efterfølgende bestemmelser om reklamationsfrist omfatter udelukkende fabriksnye produkter indkøbt i Danmark. Reklamationfristen er gyldig 24 mdr. fra købsdato, når der forevises kvittering, regning eller tilsvarende, hvoraf købsdato fremgår. Funktionssvigt på produkterne, der skyldes installationsmæssige forhold, dækkes ikke af reklamationsfristen. Reklamationsfristen indskrænker ikke købers rettigheder if. lovgivningen over for Miele.

Mieles reklamationsfrist omfatter:

Fabriksnye produkter beregnet til private husholdninger og anvendt til rette formål. Fabrikations- og materialefejl, såfremt disse fejl konstateres under produktets normale brug.

For mindre øer, hvor færgetransport er påkrævet, Grønland og Færøerne gælder dog særlige bestemmelser.

Mieles reklamationsfrist indebærer:

For store produkter betaler Miele alle udgifter til reservedele, arbejdsløn og rejseudgifter for tekniker. Såfremt Miele skønner det nødvendigt, at produktet sendes til et Miele værksted, betaler Miele alle fragtudgifter hertil. For små produkter betaler Miele alle udgifter til reservedele og arbejdsløn, hvorimod fremsendelse af produktet sker for købers regning og risiko. Efter udbedring af fejlen sker returnering af produktet for Mieles regning og risiko. Dele udskiftet ved en sådan reparation tilhører Miele.

Mieles reklamationsfrist på reservedele:

Ved udbedring af mangler foretaget af vore egne teknikere eller af de af os autoriserede værksteder ydes der en 24 mdr. reklamationsfrist på de nyisatte dele. Denne reklamationsfrist er inklusive arbejdsløn og grundgebyr. For dele, der er isat efter de 24 mdr., påhviler det kunden at fremvise fornøden dokumentation i form af en tidligere udstedt servicefaktura.

Mieles reklamationsfrist omfatter ikke:

– Fejl eller skader opstået direkte eller indirekte som følge af overlast, fejlbetjening, misbrug, skødesløs behandling, mangelfuld vedligeholdelse, fejlagtig indbygning, opstilling og tilslutning, spændingsvariationer og elektriske forstyrrelser eller ved reparation udført af andre end de af Miele autoriserede teknikere.

– Fejl eller skader opstået som følge af erhvervsmæssig eller anden brug af produkter, der er beregnet til private husholdninger.

– Erstatning for eventuelle følgeskader, herunder skader på andre genstande, driftstab etc., medmindre andet er lovmæssigt fastlagt.

Uberettiget tilkaldelse af Miele Teknisk Service:

Inden Miele Teknisk Service tilkaldes, kontrolleres de fejlmuligheder, det er muligt selv at udbedre. Såfremt kravet om udbedring er **uberettiget**, eksempelvis hvis produktets svigt skyldes en defekt sikring eller et defekt afløb, påhviler det kunden selv at betale de omkostninger, der er forbundet med at have tilkaldt service.

Transportskader:

Skulle produktet have fået en transportskade under en transport, som køber selv har sørget for, rettes omgående henvendelse til den forhandler, hvor produktet er købt.

Lov om køb:

Bestemmelserne vedrørende reklamationsfrist er gældende fra ikrafttrædelse af Lov om køb år 2002. Reklamationsfristen fratager ikke køber adgang til at gøre et eventuelt ansvar efter købeloven gældende over for den forhandler, hvor produktet er købt. Henvendelse til Miele A/S virker samtidig som reklamation over for forhandleren.

Indberetning:

Ønskes fejlen ikke afhjulpet omgående, skal eventuelle krav i henhold til Mieles reklamationsfrist sammen med den fornødne dokumentation for købsdato være indsendt skriftligt inden reklamationsfristens udløb til

Miele A/S

Erhvervsvej 2, Postboks 1371

DK - 2600 Glostrup.

Eltilslutning

Kaffemaskinen leveres med et stik godkendt i EU, som dog **ikke** må anvendes i en dansk installation, da kaffemaskinen derved ikke jordforbindes iht. Stærkstrømsbekendtgørelsen. Udskiftning til dansk stik skal foretages af en autoriseret elinstallatør. Alternativt kan der anvendes en adapter til overgang mellem Schuko-stikprop og dansk jordingssystem. En sådan kan rekvireres på Mieles reservedelslager (best.nr. 9666).

Sikring: min. 10 A.

Kaffemaskinen må kun tilsluttes et reglementeret installeret elnet.

For større sikkerhed anbefales et HPFI-relæ med en brydestrøm på 30 mA.

Hvis stikkontakten ikke er tilgængelig efter indbygningen, skal kaffemaskinen kunne afbrydes på gruppeafbryderen.

De nødvendige tilslutningsdata fremgår af typeskiltet på indersiden af kaffemaskinen.

Kontroller, om disse angivelser stemmer overens med elnettets spænding og frekvens.

Skal ekstrabeskyttes jf. Stærkstrømsbekendtgørelsen.

Indbygnings- og kombinationsmuligheder

Kaffemaskinen egner sig til indbygning i et højskab

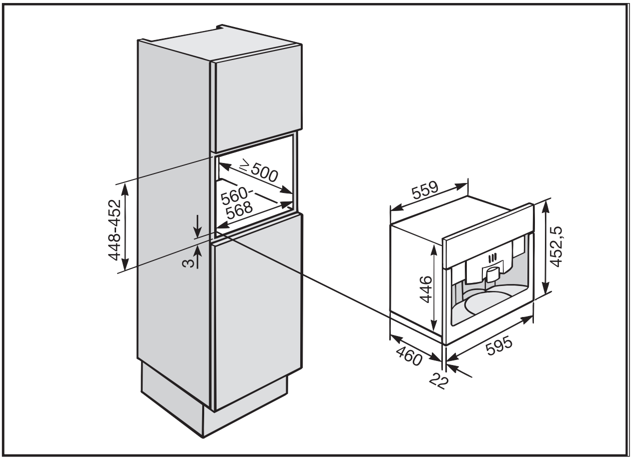

På grund af kaffemaskinens design og udførelse er det også muligt at kombinere den med andre Miele indbygningsprodukter. Det er imidlertid meget vigtigt, at kaffemaskinen nedadtil er afgrænset med en gennemgående, lukket mellembund (undtagen ved kombination med en indbygningsservicevarmer).

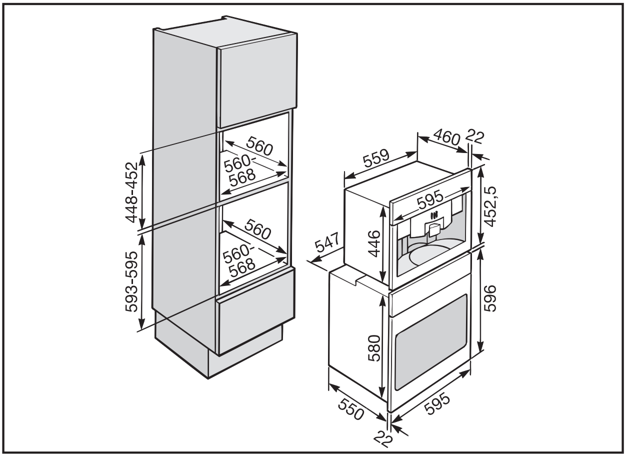

For at servicevarmeren altid er i drift eller klar til brug, når også kaffemaskinen er det, kan servicevarmeren tilsluttes kaffemaskinen direkte via en stikkontakt på bagsiden af maskinen med et ekstra tilslutningskabel (ekstratilbehør). På denne måde er kopperne altid forvarmet.

Tilslut aldrig et andet produkt end en Miele servicevarmer EGW 4000-14 og 29, da kaffemaskinen ellers vil blive beskadiget.

Kaffemaskinen kan også indbygges i et Miele indbygningsskab, som leveres som ekstraudstyr.

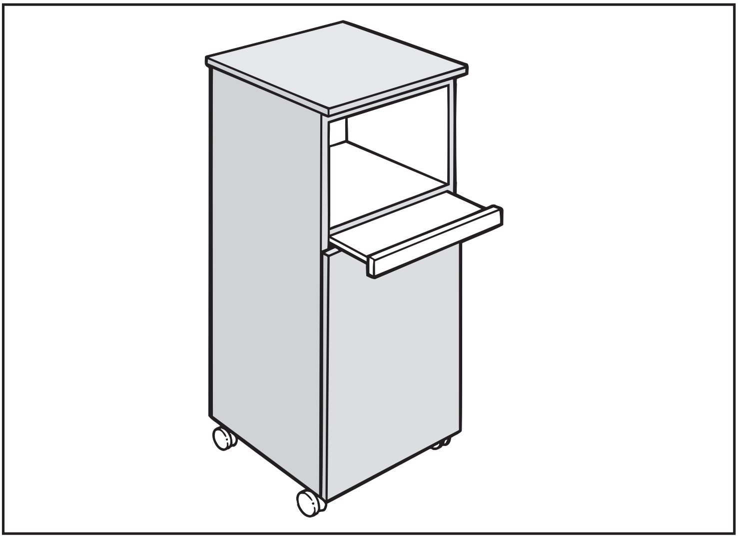

Indbygning

Kaffemaskinen gøres spændingsløs før indbygning. Dette gælder også ved eventuel demontering!

Kaffemaskinen må kun anvendes i indbygget stand.

Til indbygningen anvendes to unbraconøgler i størrelse 3 og 5.

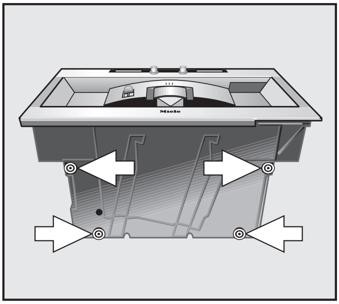

- Skru de 4 ben på undersiden af kaffemaskinen ud med en unbraconøgle ca. 2 mm.
- Kaffemaskinen skubbes helt ind i indbygningsnichen. Kontroller, om kaffemaskinen står lige i midten af indbygningsnichen.
  Hvis dette ikke er tilfældet, justeres kaffemaskinen ved hjælp af de fire ben.

Benene kan drejes ca. 10 mm ud.

- Hvis skabet har sidevægge i 19 mm tykkelse, skal der forbores fire huller på indersiden til fastgørelse af kaffemaskinen. Borehullerne markeres ved at

– justere kaffemaskinen i nichen, skrue unbracoskruerne i siden en smule ind og direkte ud igen.

– Kaffemaskinen tages ud af nichen og der bores ca. 2 mm dybe huller (Ø4,5) de markerede steder i væggen.

■ Tilslut kaffemaskinen.

■ Kaffemaskinen skubbes helt ind i indbygningsnichen.

■ Døren åbnes, og skruerne i siden skrues let i.

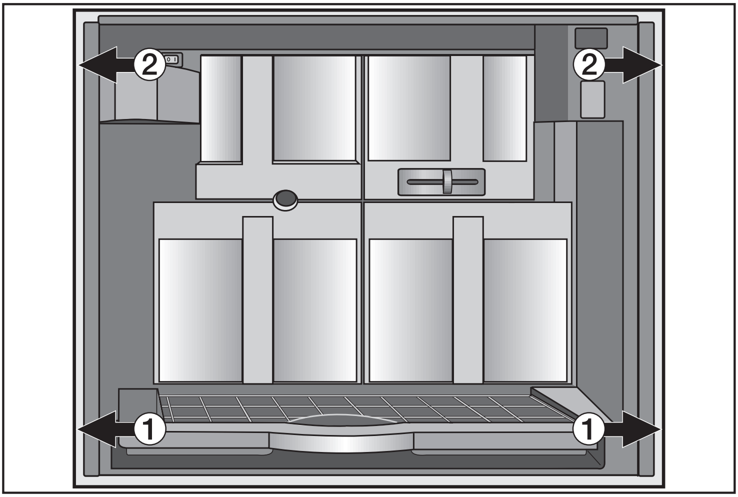

■ Kaffemaskinen justeres, så den står i midten af indbygningsnichen ved forsigtigt at dreje de nederste unbracoskruer ①.

■ Kaffemaskinen fastgøres i skabet ved at stramme de to øverste unbracoskruer ②.

Dørhængsler indstilles

Hvis kaffemaskinens dør er svær at åbne og lukke efter indbygningen, skal døren justeres efter indbygningen:

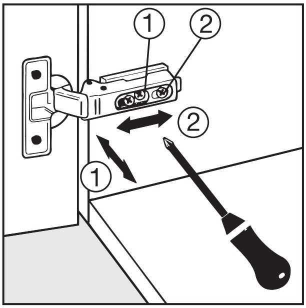

- For at justere døren i retning ① drejes skrue ①.
- For at justere døren fremad eller bagud (retning ②), drejes skrue ②.

Miele A/S
Erhvervsvej 2
Postboks 1371
DK-2600 Glostrup
Tlf. 43 27 11 00
Jyll. tlf. 97 12 70 66
Hovedtelefax 43 27 11 09
Reservedelsafd. telefax 43 27 13 69
Teknisk service telefax 43 27 13 09
Internet: www.miele.dk
E-mail: info@miele.dk

Ret til ændringer forbeholdes / 1306

M.-Nr. 06 696 600 / 01
dk - DK

CVA 4060